LIBE

vitrina con cajonera 157x115
vitrine avec commode 157x115
vitrina com cómoda 157x115
vetrina con cassettiera 157x115

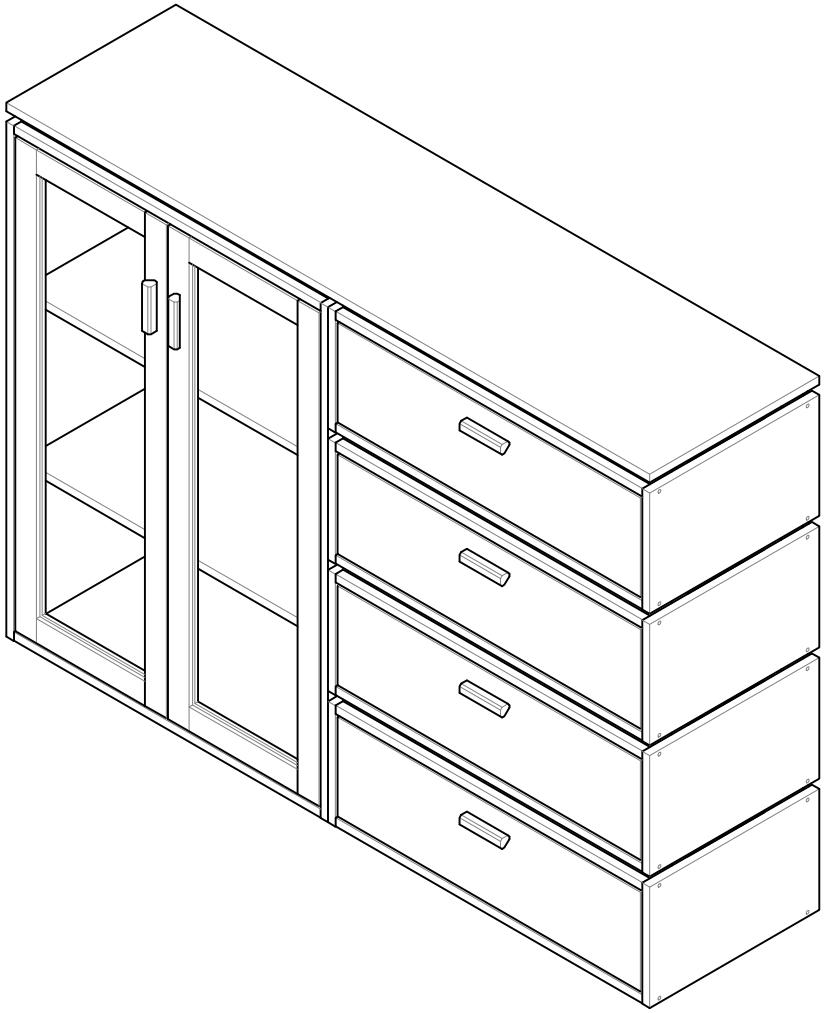

LUFE

PEFC
PEFC/14-35-00949

Libe estructura vitrina 2/1 x1

Libe estructura 109x78 2/2 x1

BH25-005 x1

BH25-006 x1

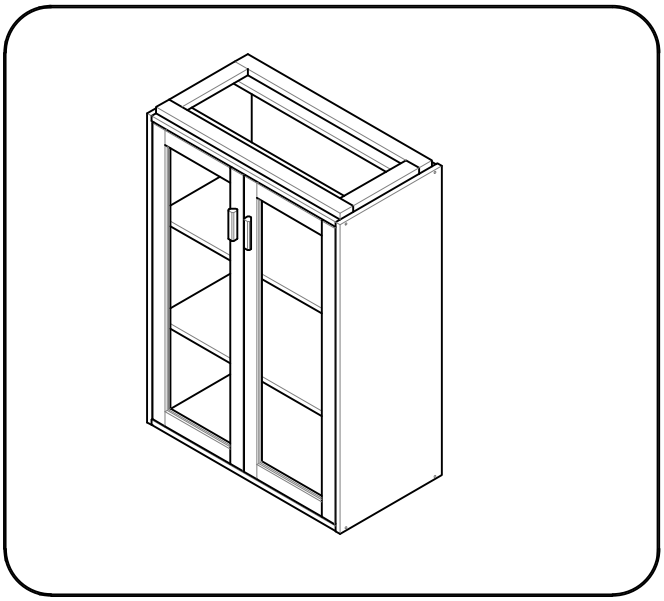

Libe estructura cajón x4

BH23-004 x4

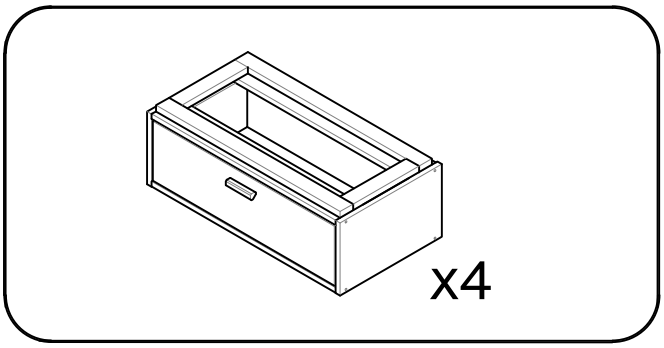

Libe encimera larga x1

BH23-008 x1

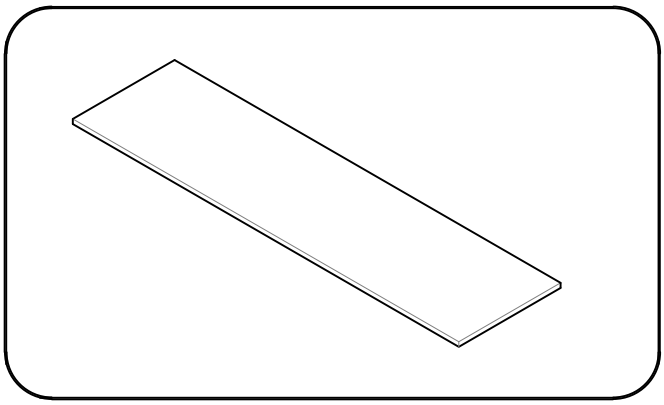

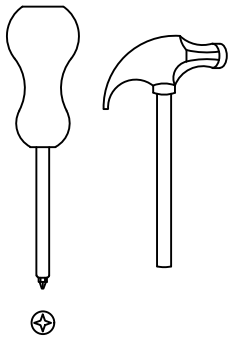

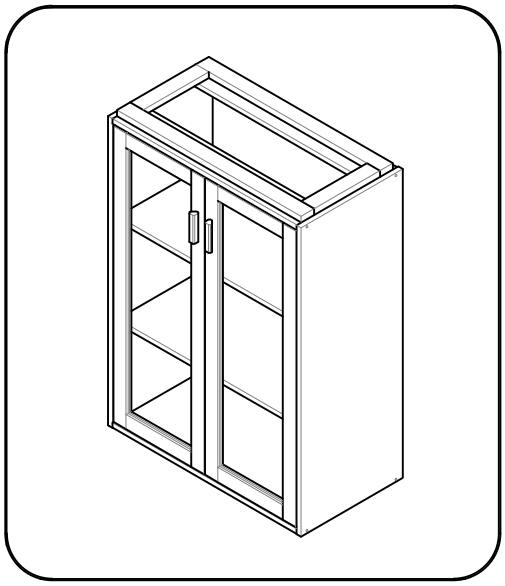

Libe estructura vitrina 2/1 x1

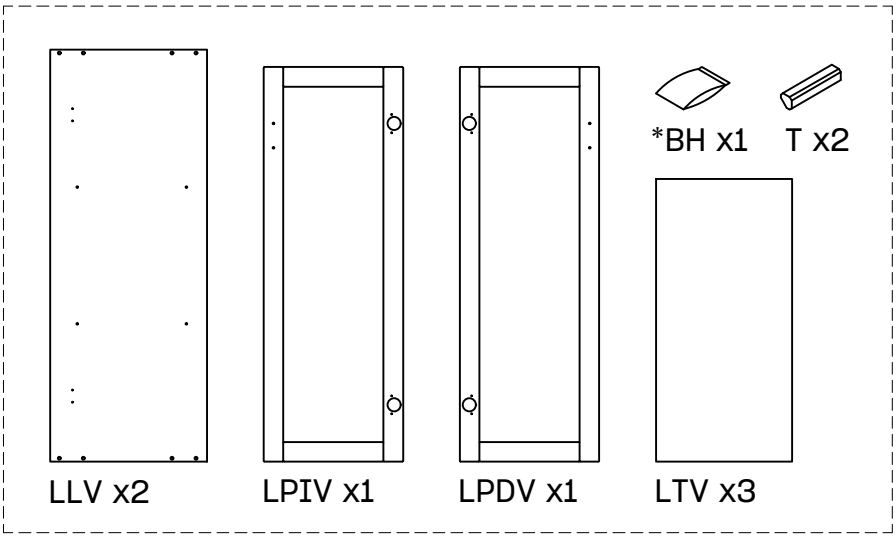

Libe estructura 109x78 2/2 x1

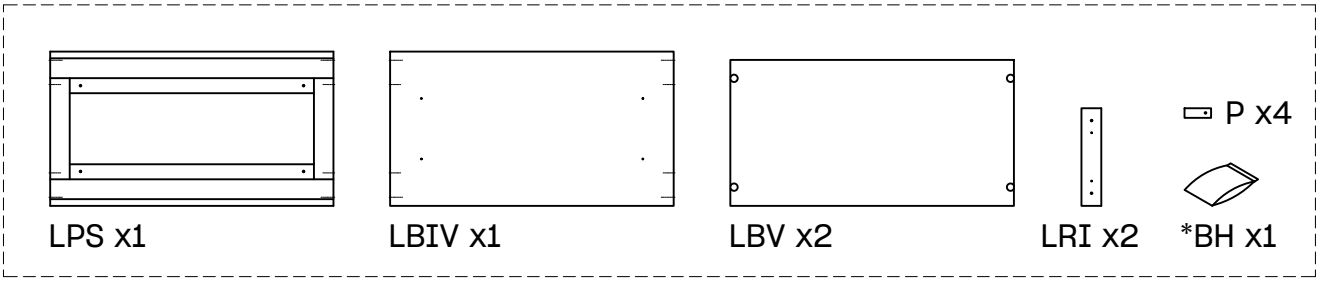

BH25-005

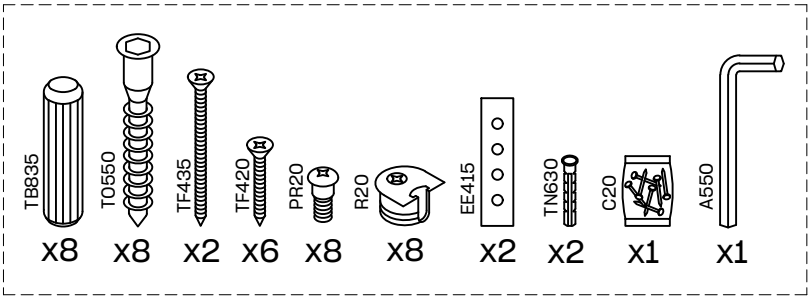

BH25-006

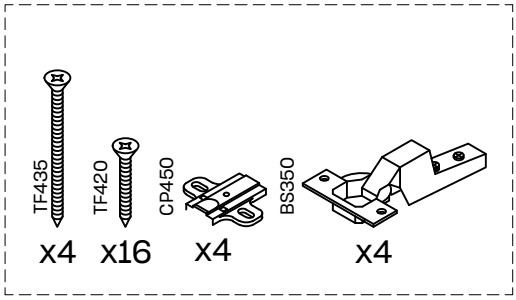

LUFE

1 x 4 x 8 x 8

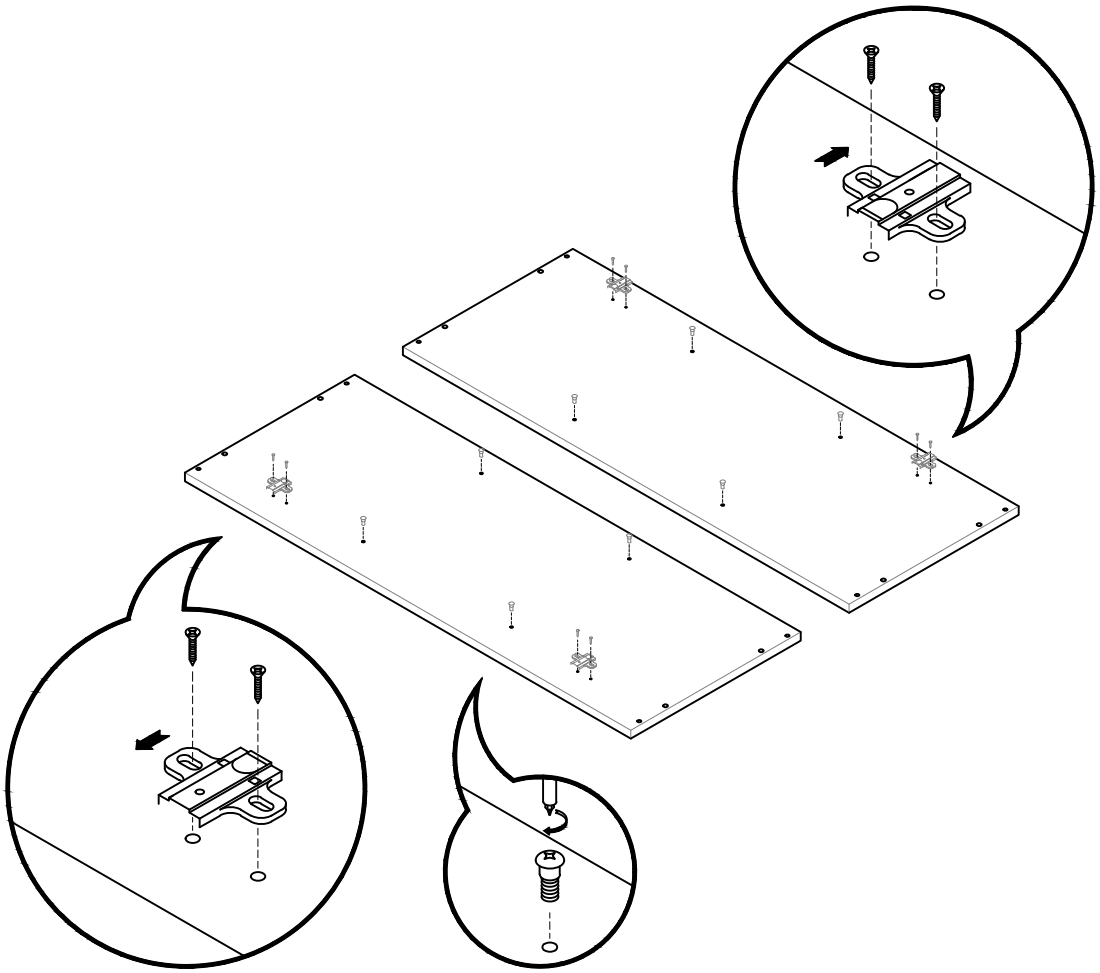

2 x 4

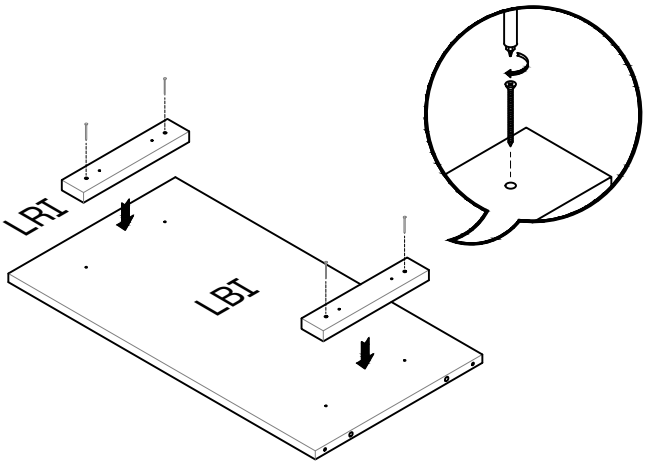

LUFE

3 x 4

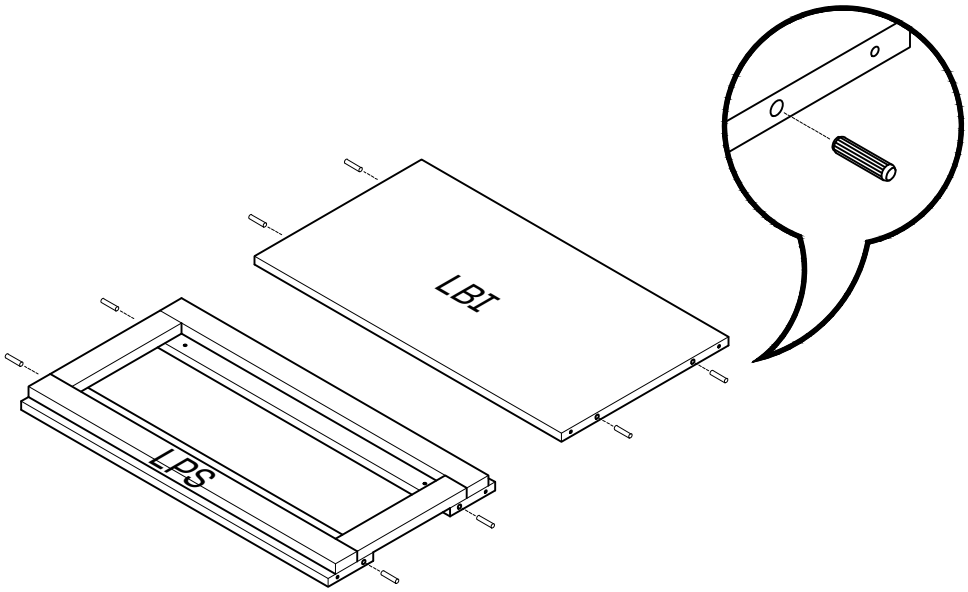

4 x 8

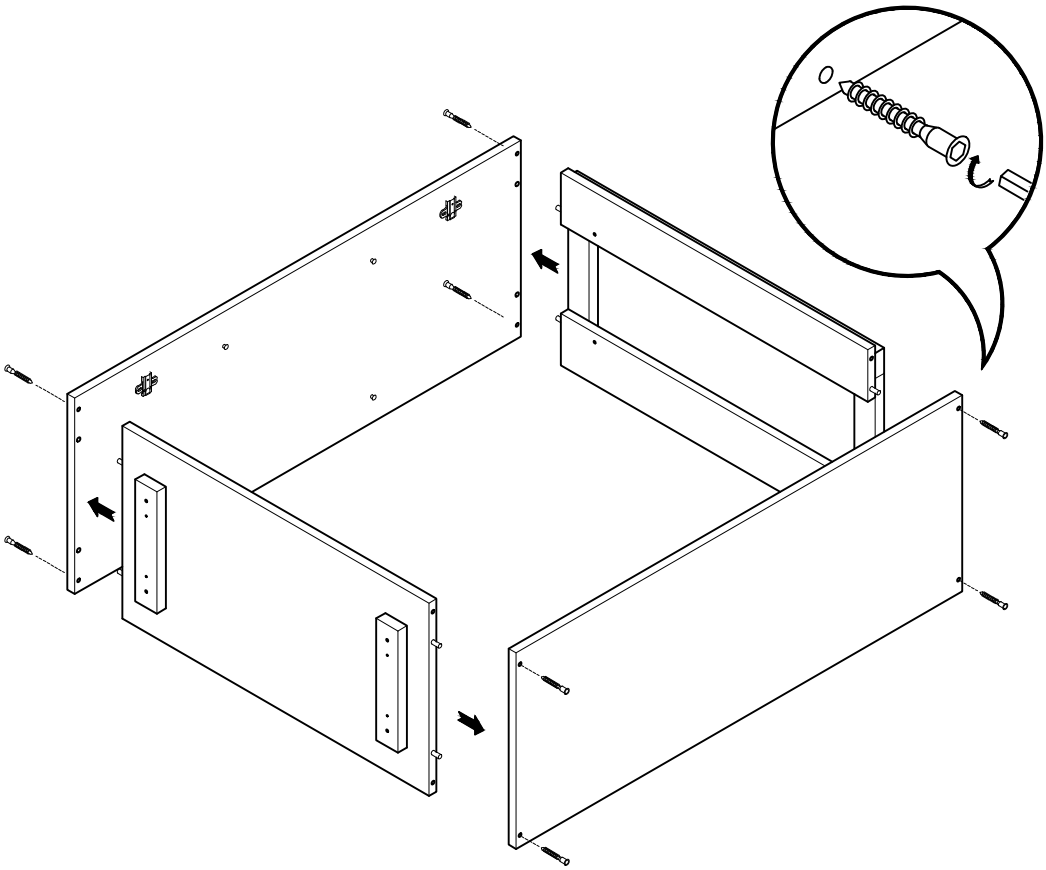

LUFE

5 x 8

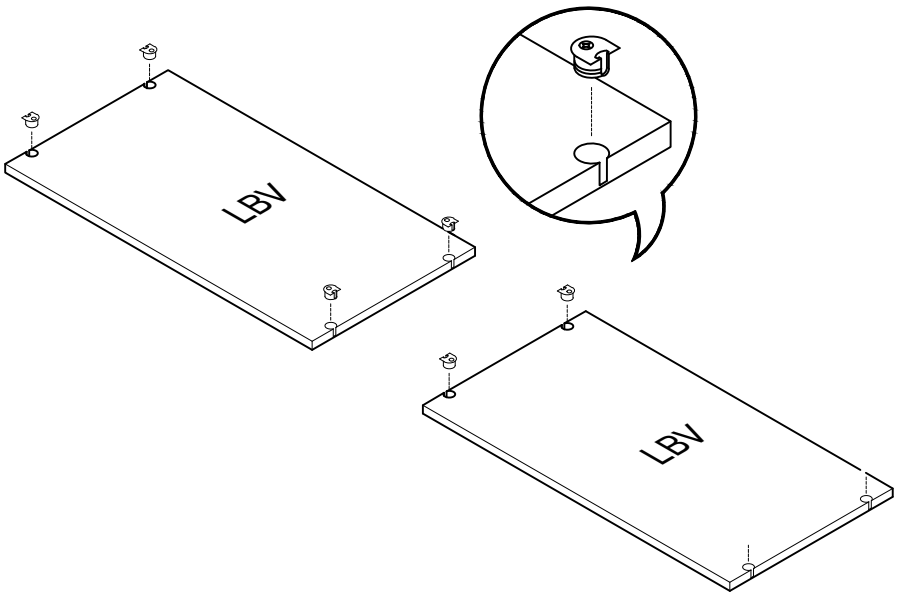

6

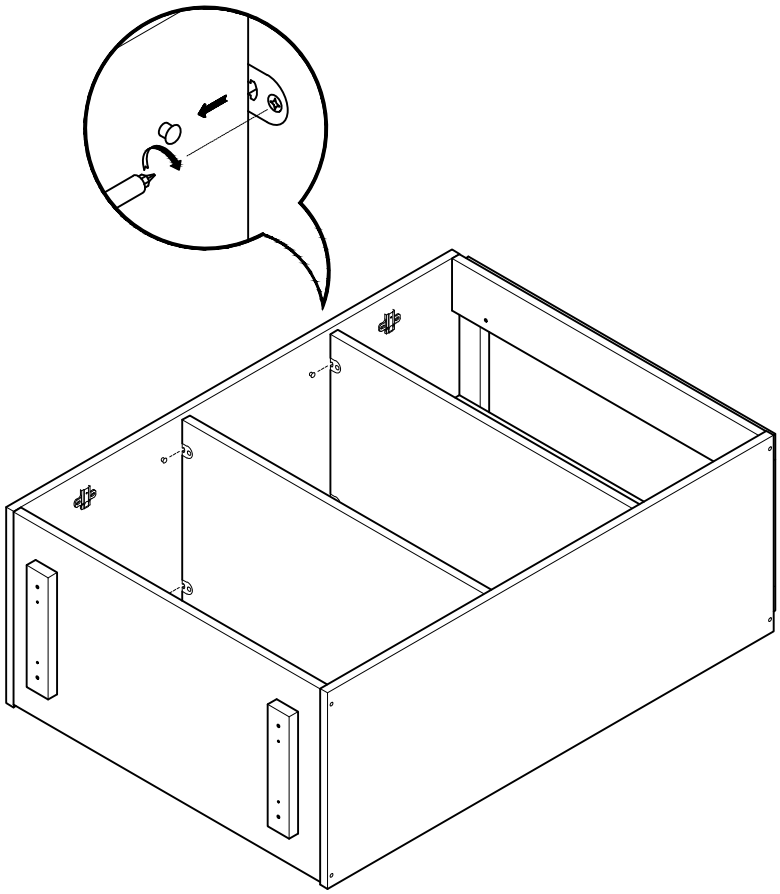

7

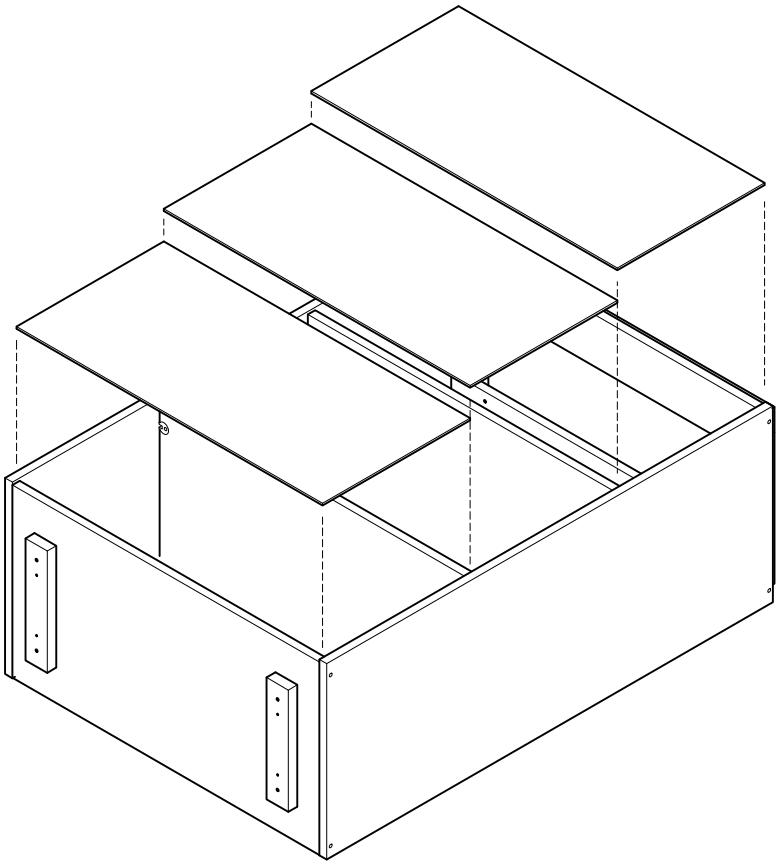

8 x 1

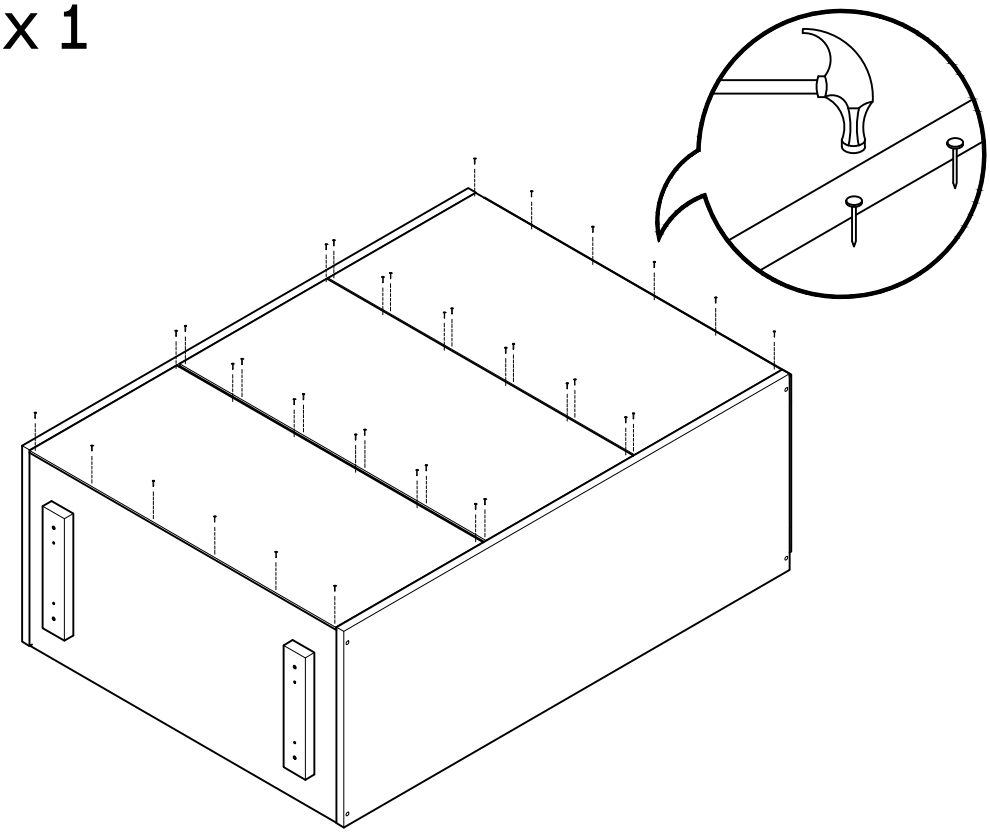

LUFE

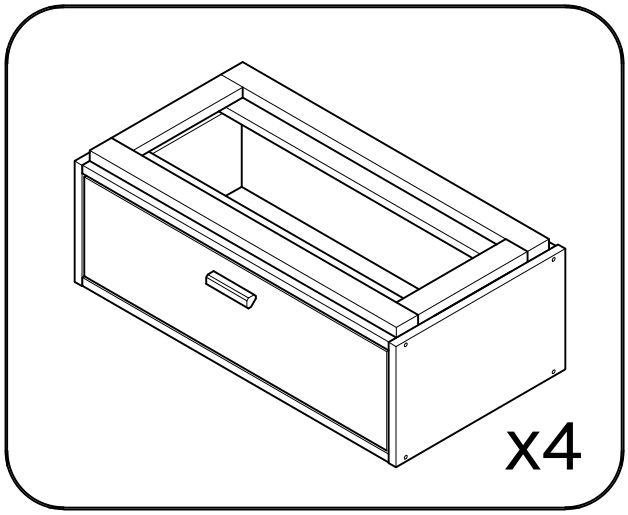

Libe estructura cajón x4

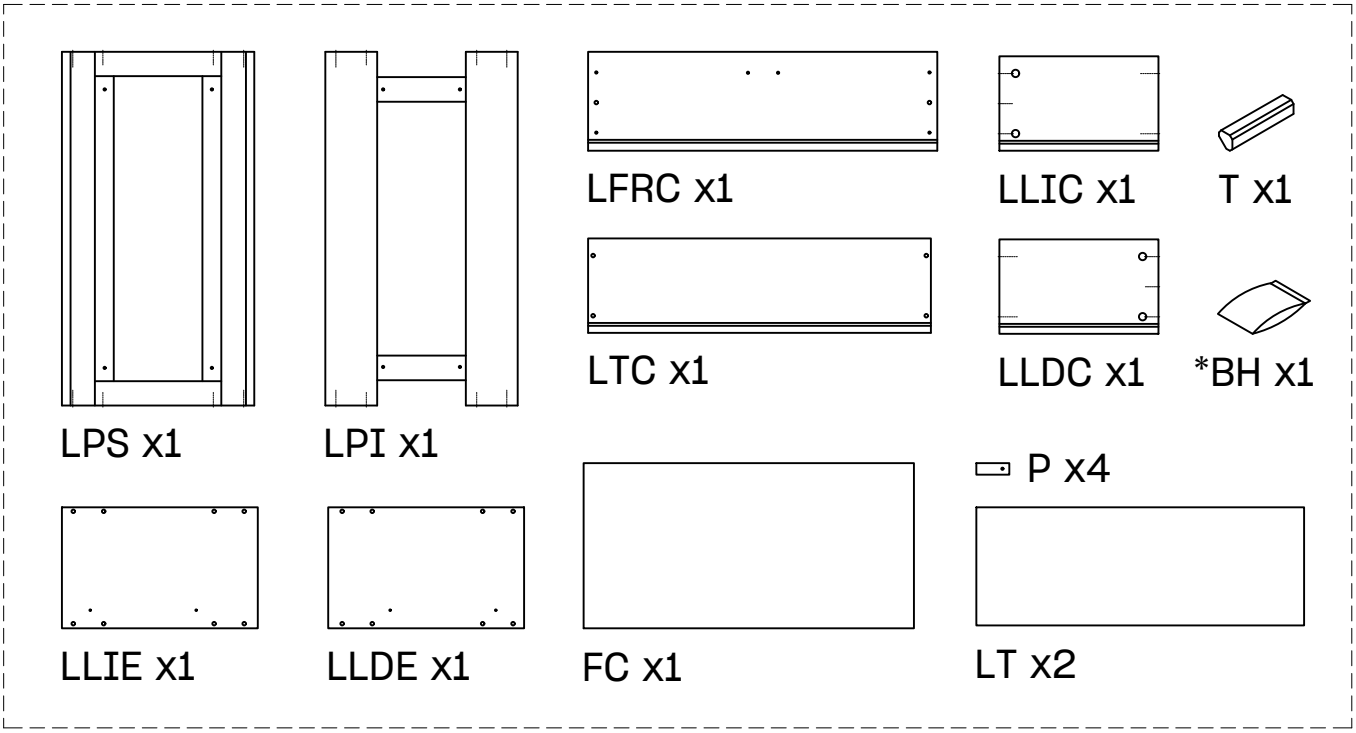

BH23-004 x4

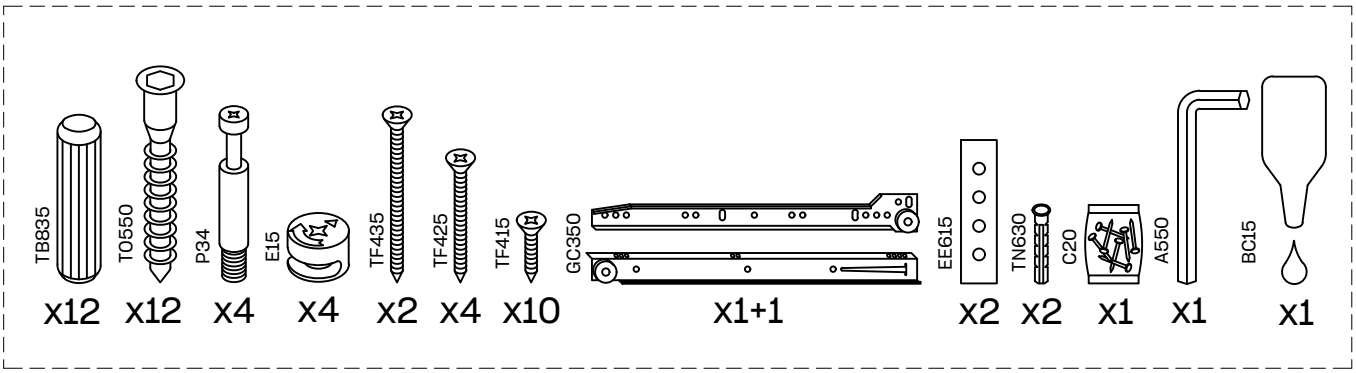

9 x 4 x 1+1

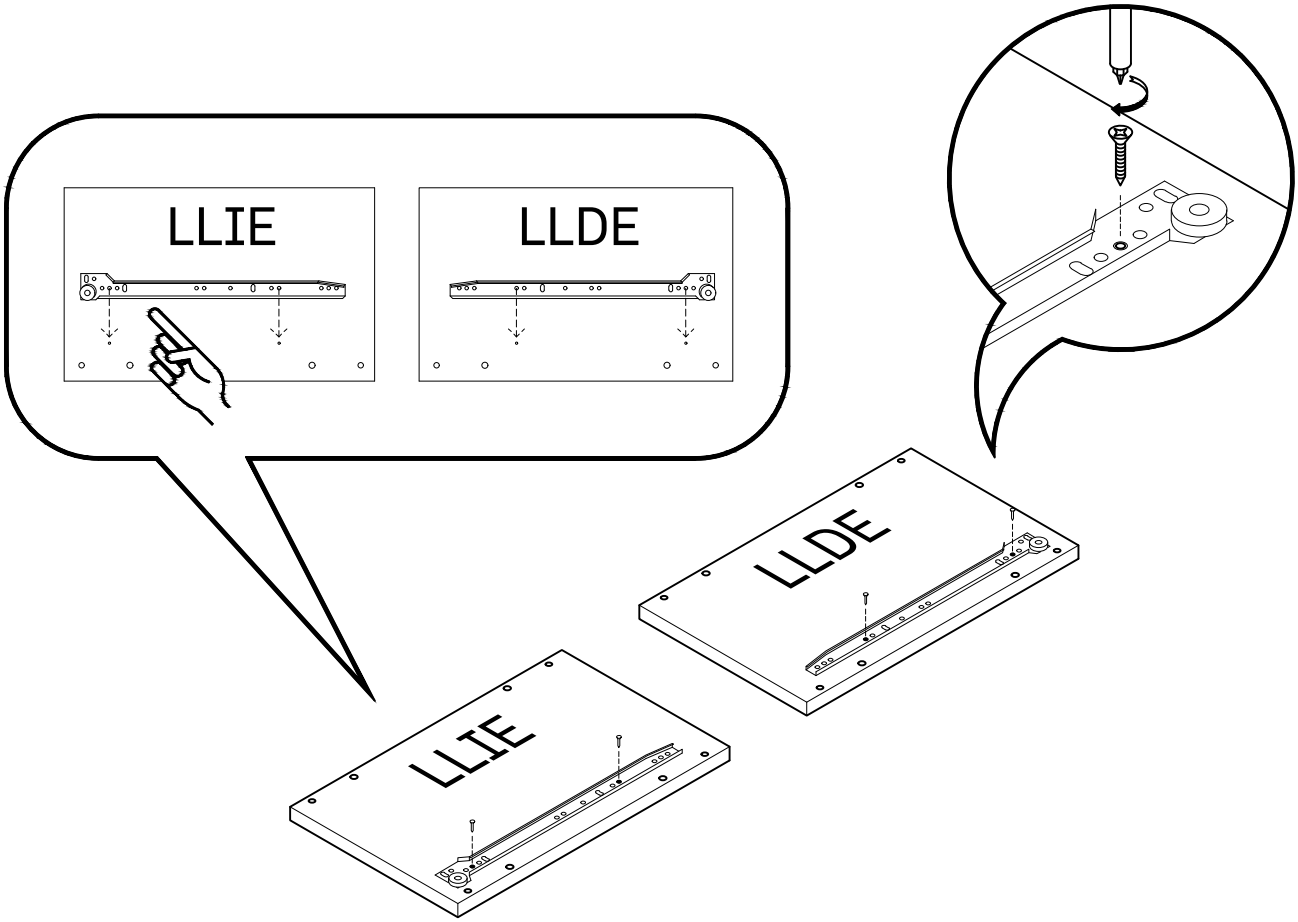

10 x 8

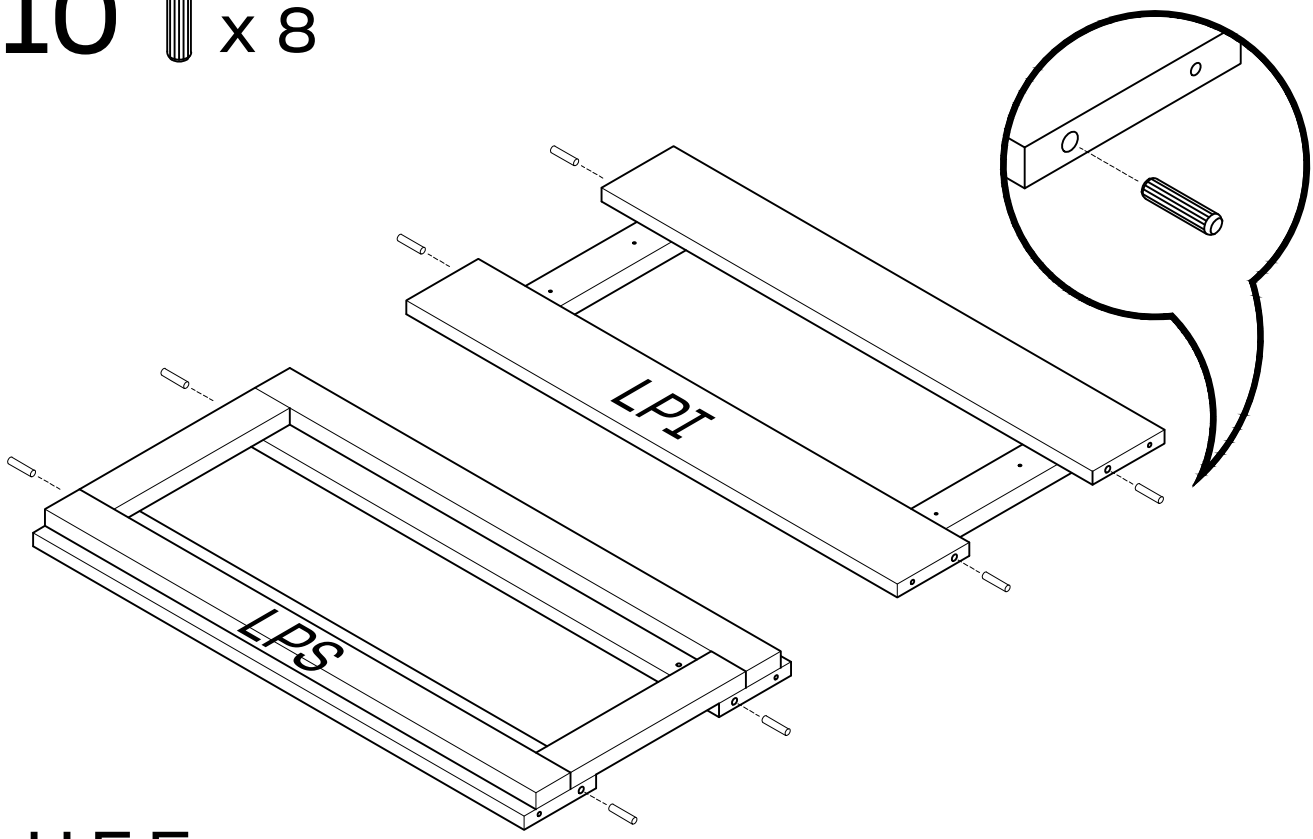

LUFE

11

x 8

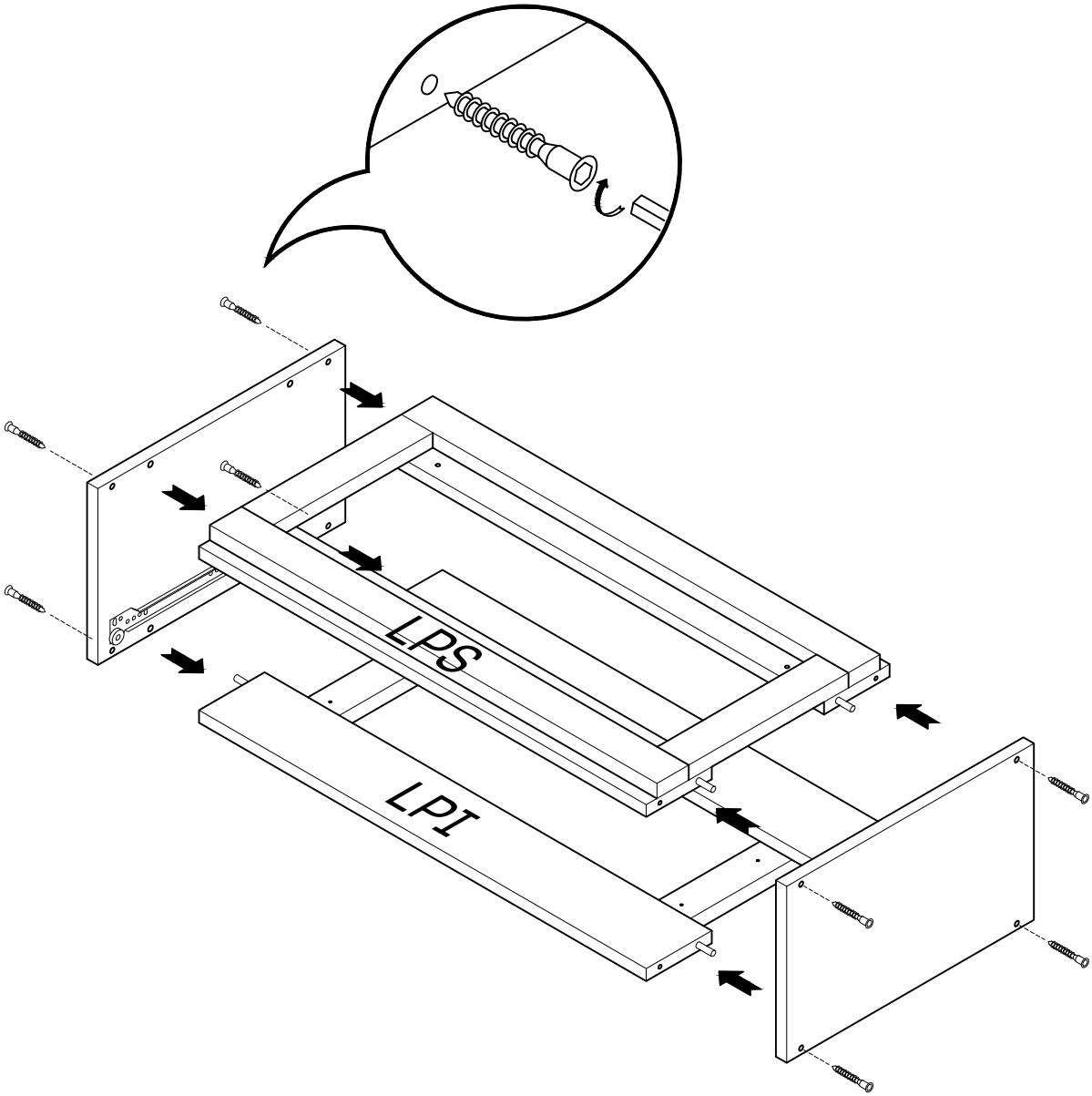

LUFE

12

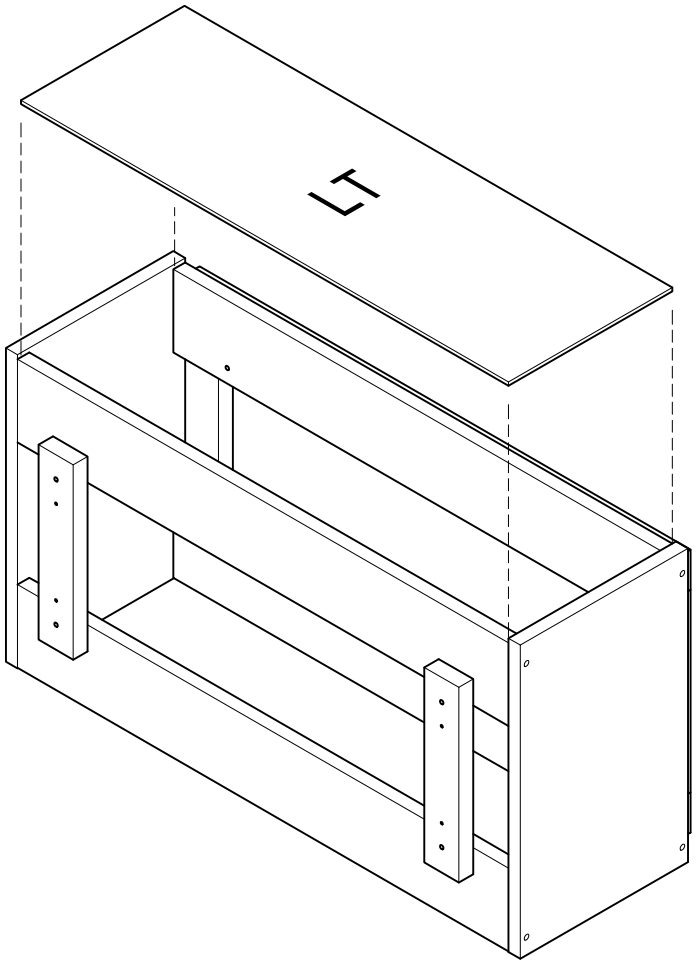

13

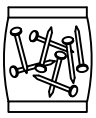

x 1

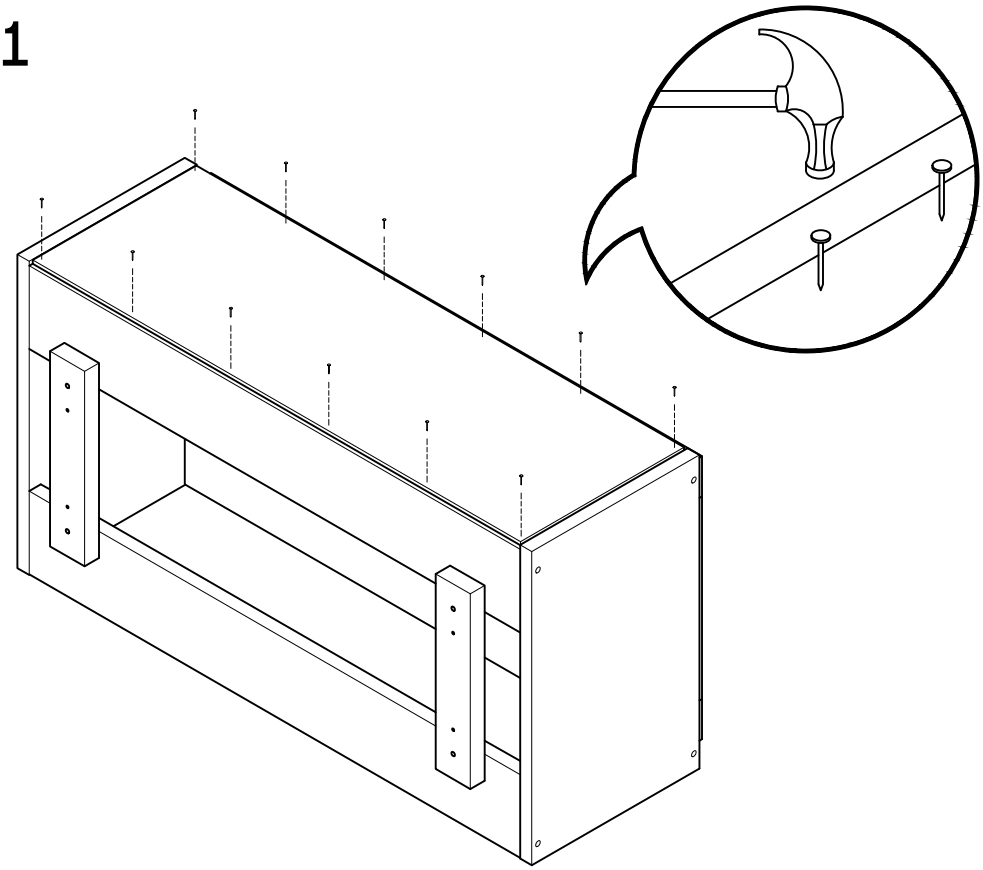

LUFE

14 x 2

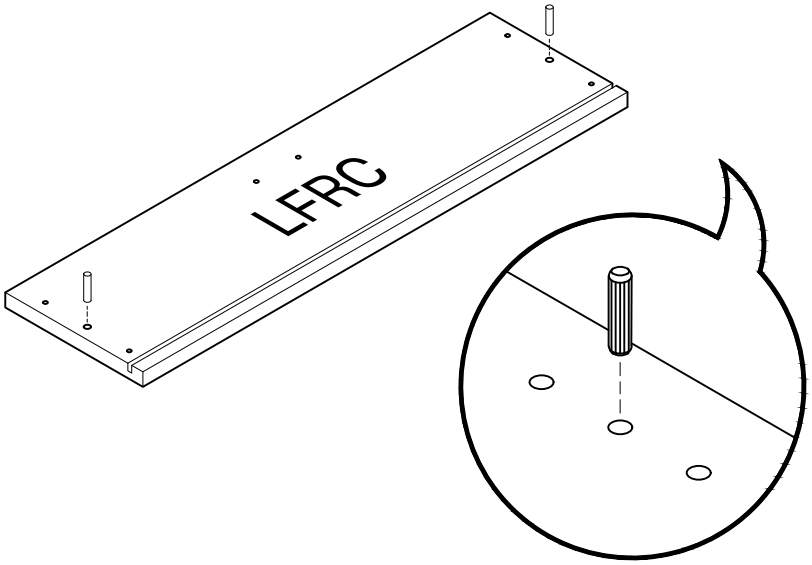

15 x 4

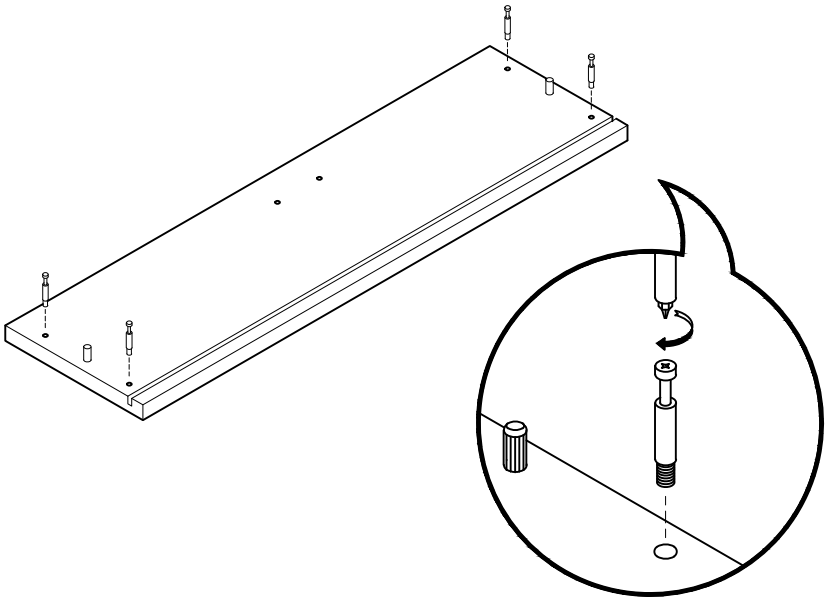

16

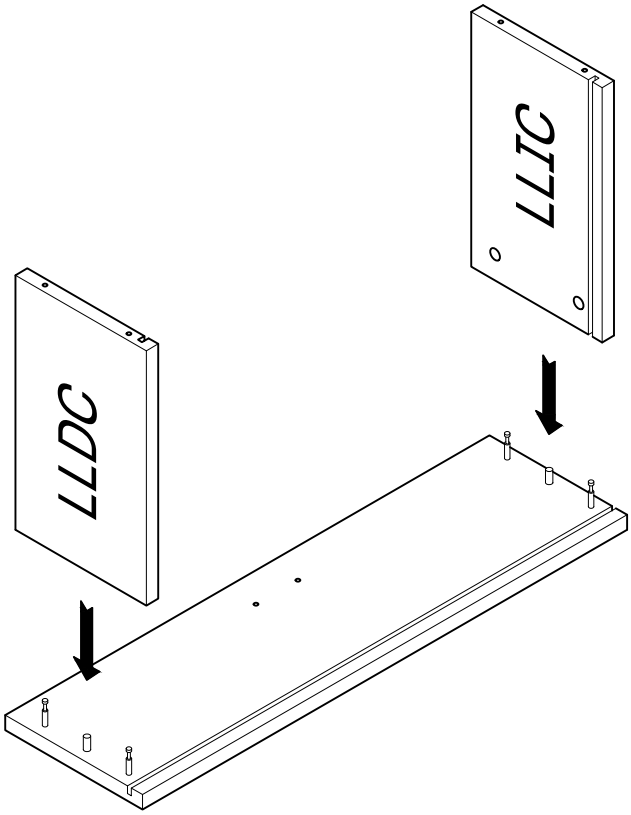

17 x 4

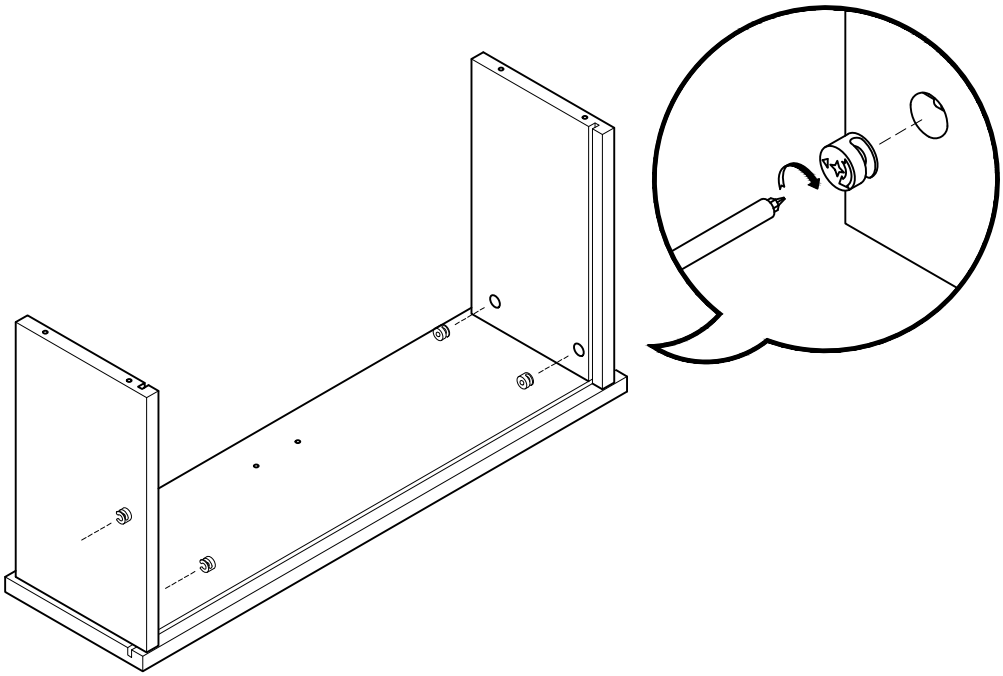

18

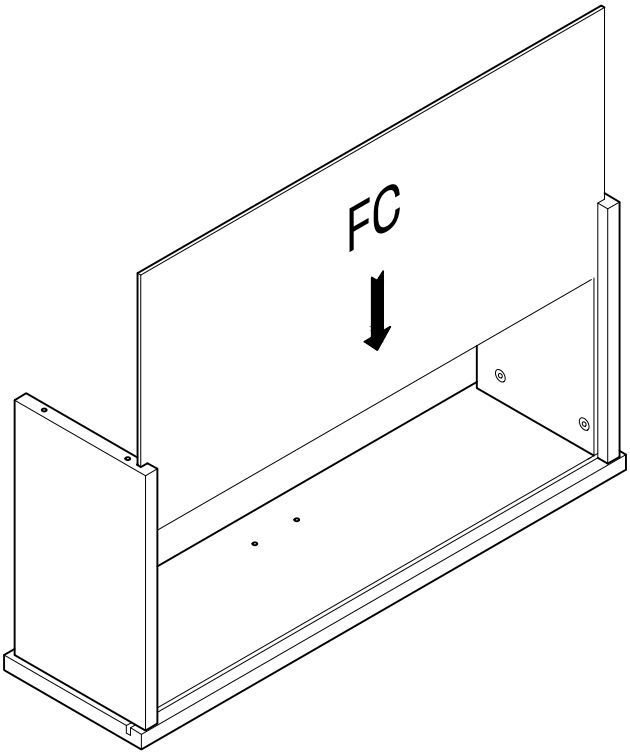

19 x 4

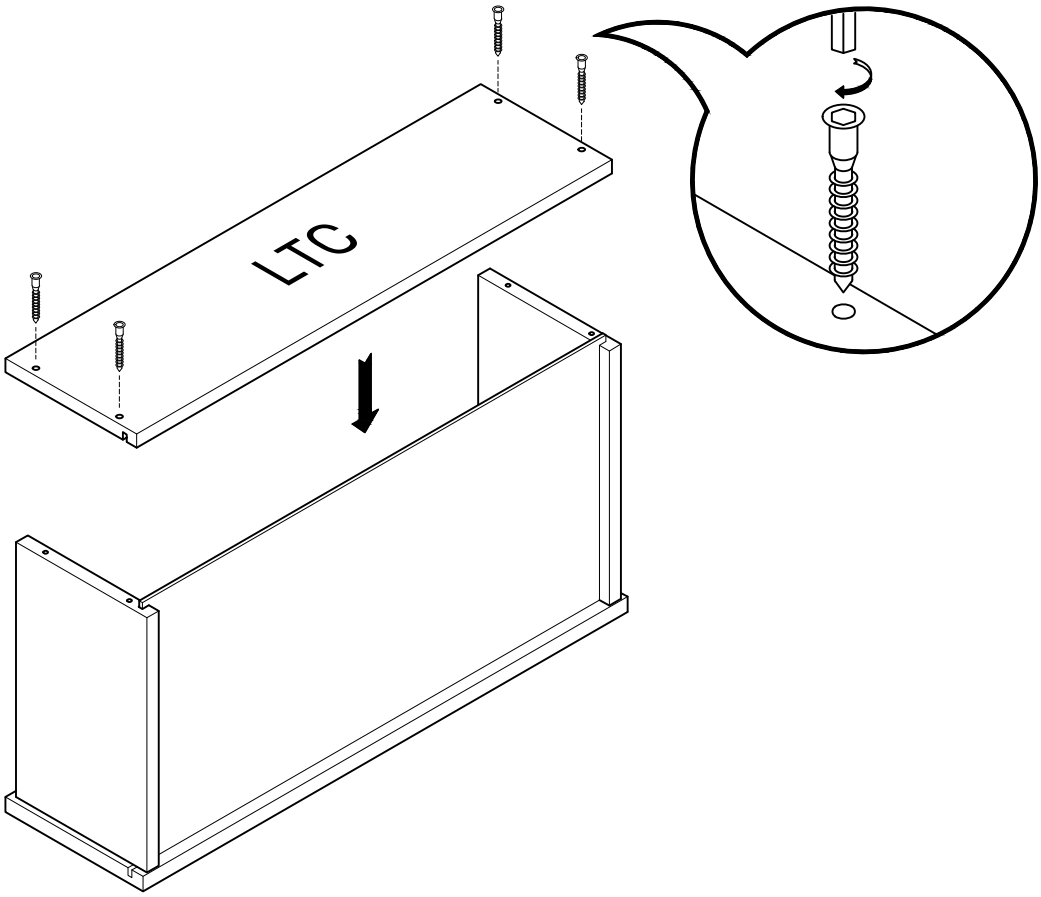

LUFE

20 x 2

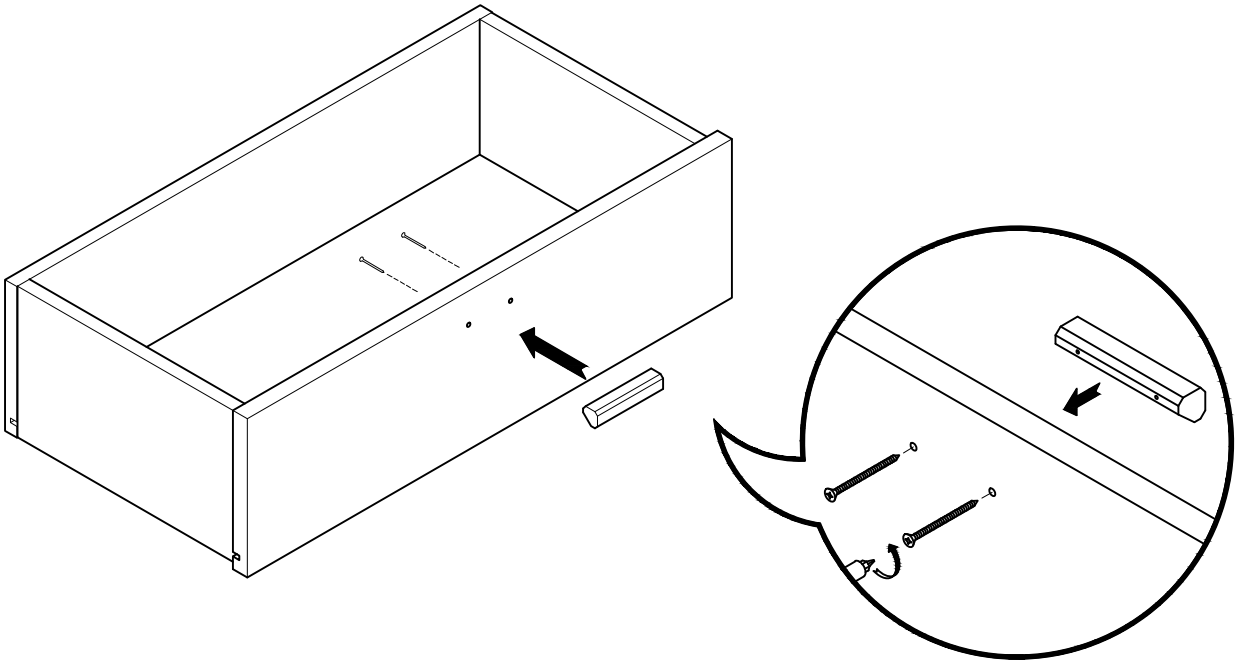

21 x 4 x 1+1

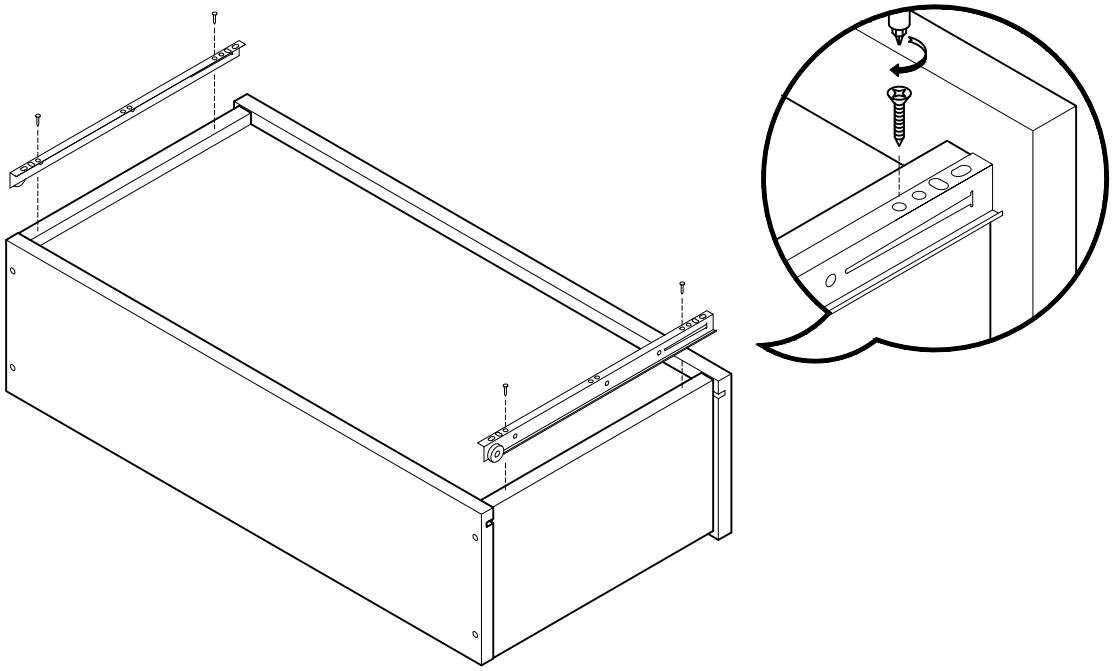

LUFE

22 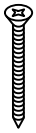 x 4 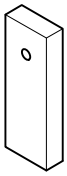 x 4

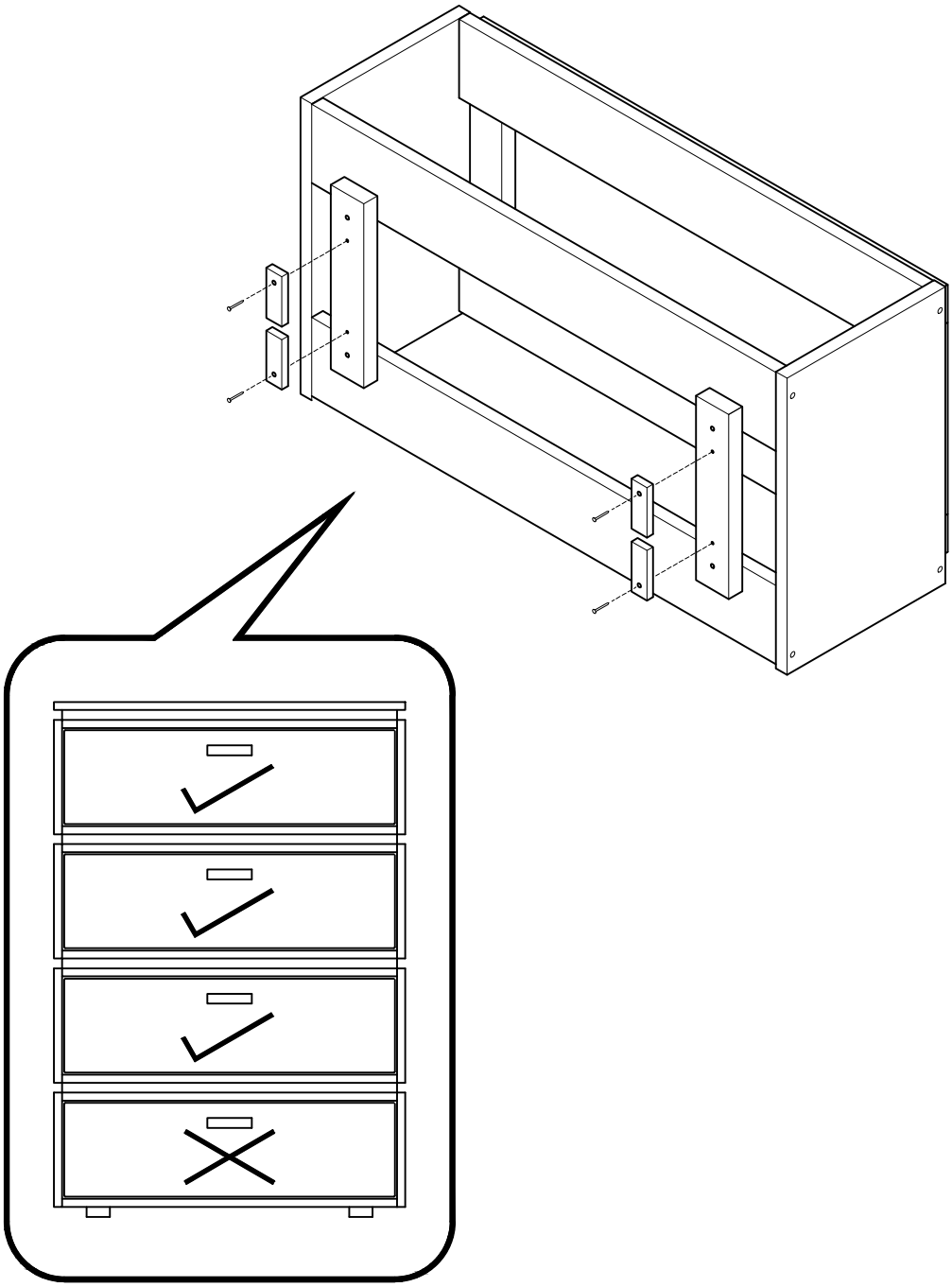

23

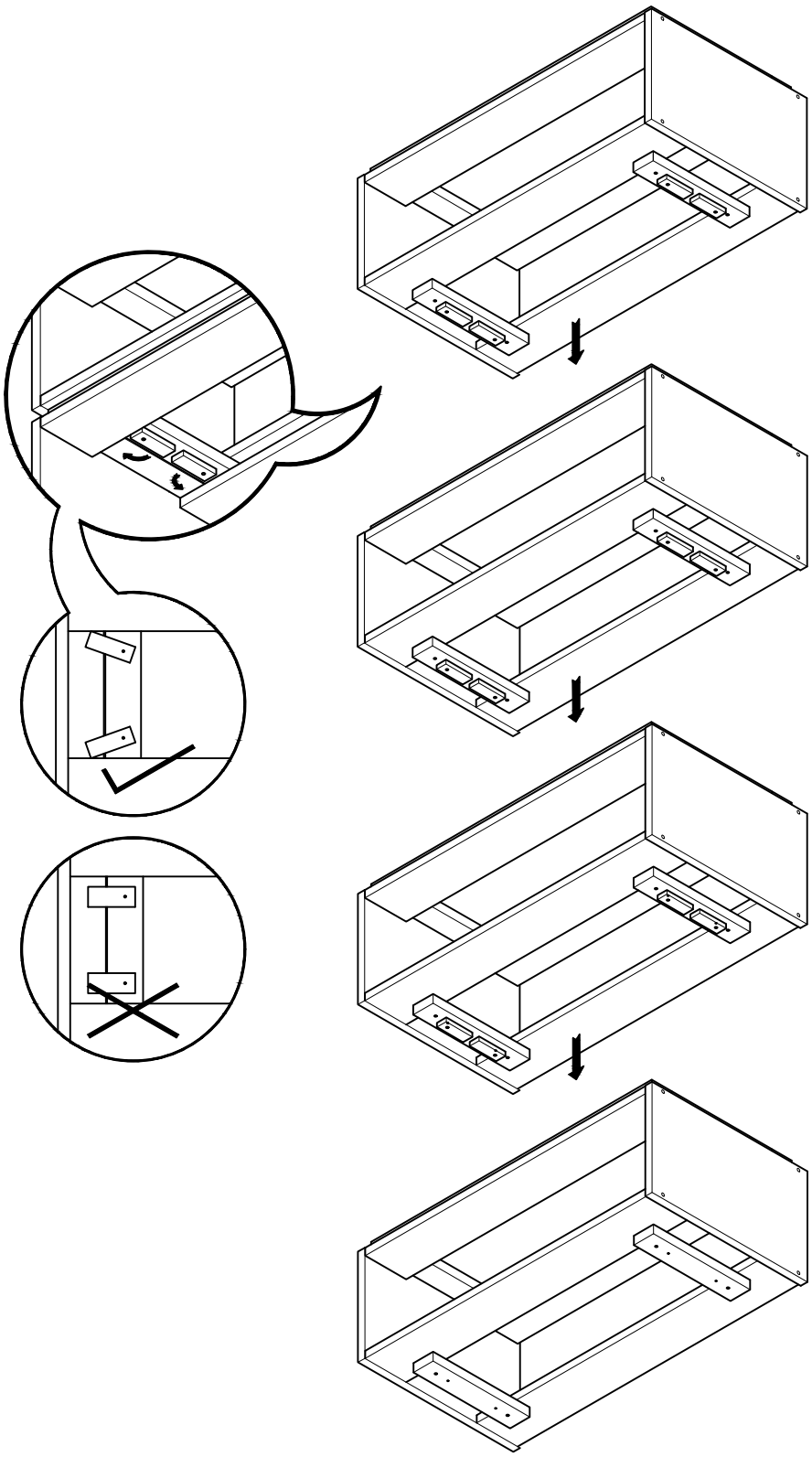

LUFE

24 x 10 x 8 x 10

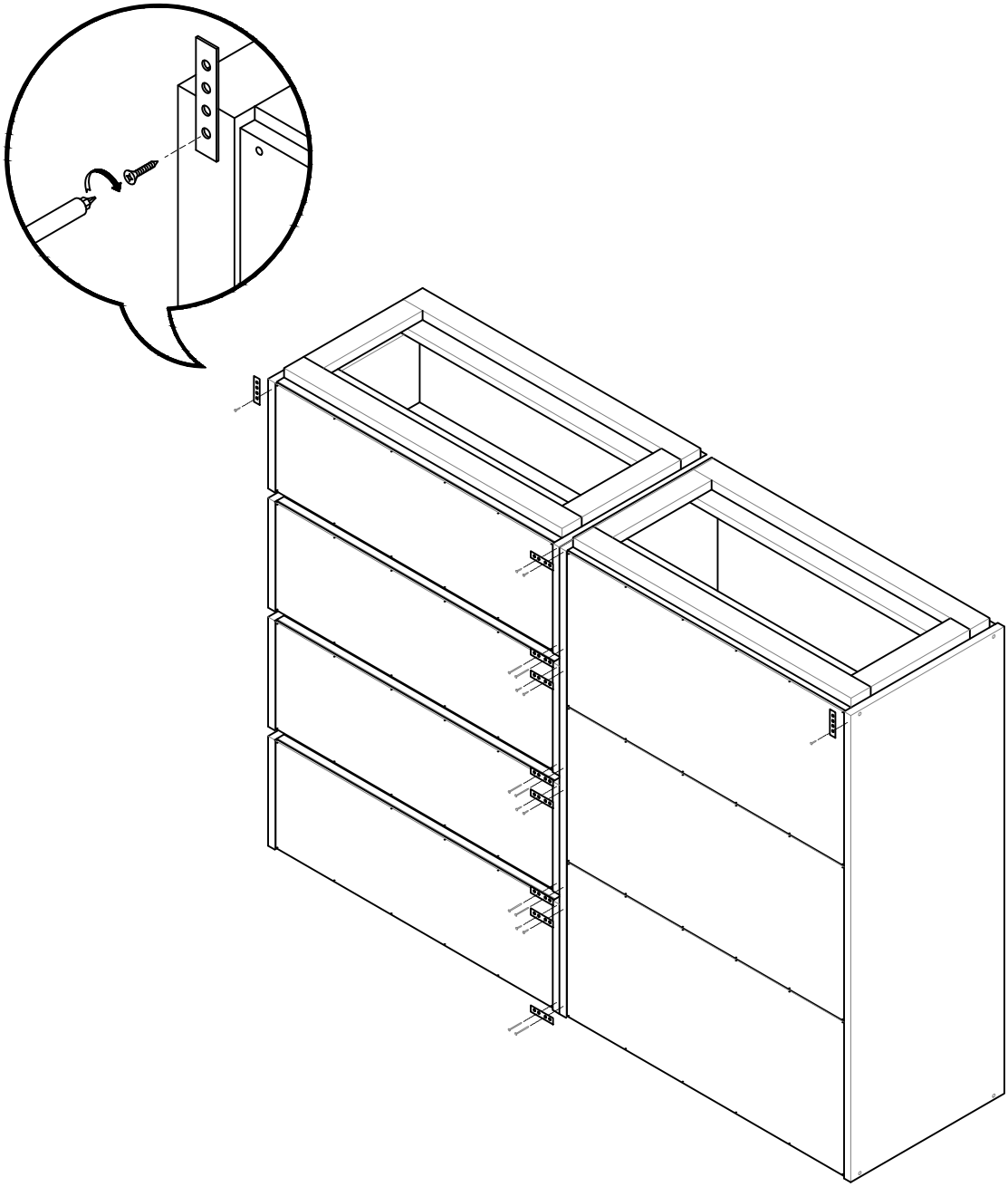

LUFE

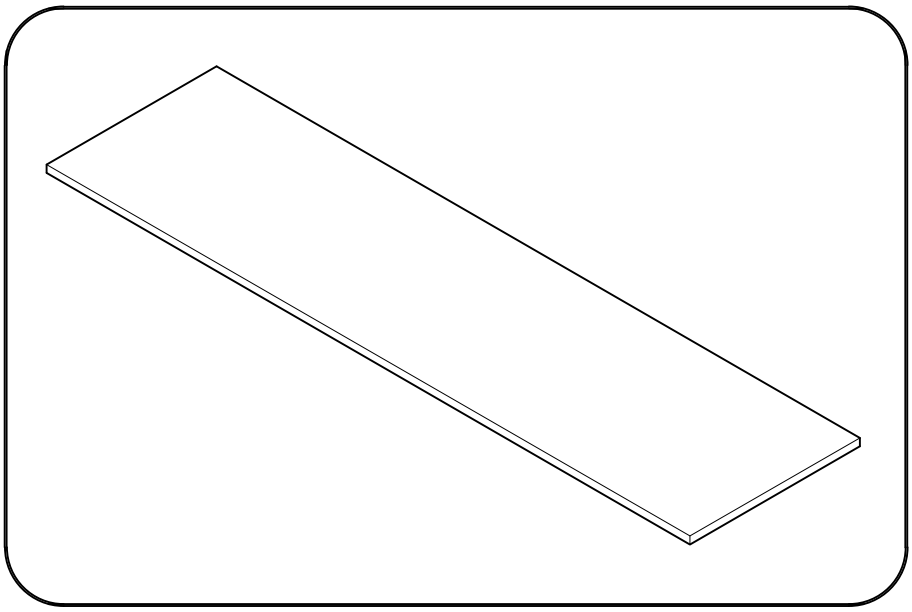

Libe encimera larga

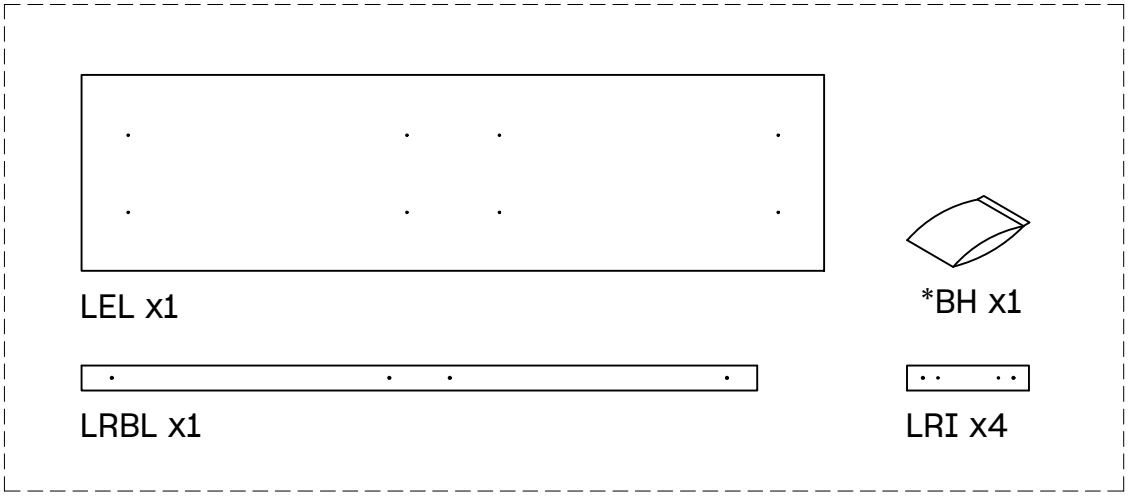

BH23-008

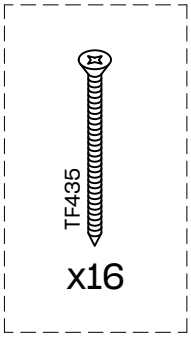

25 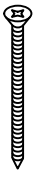 x 4

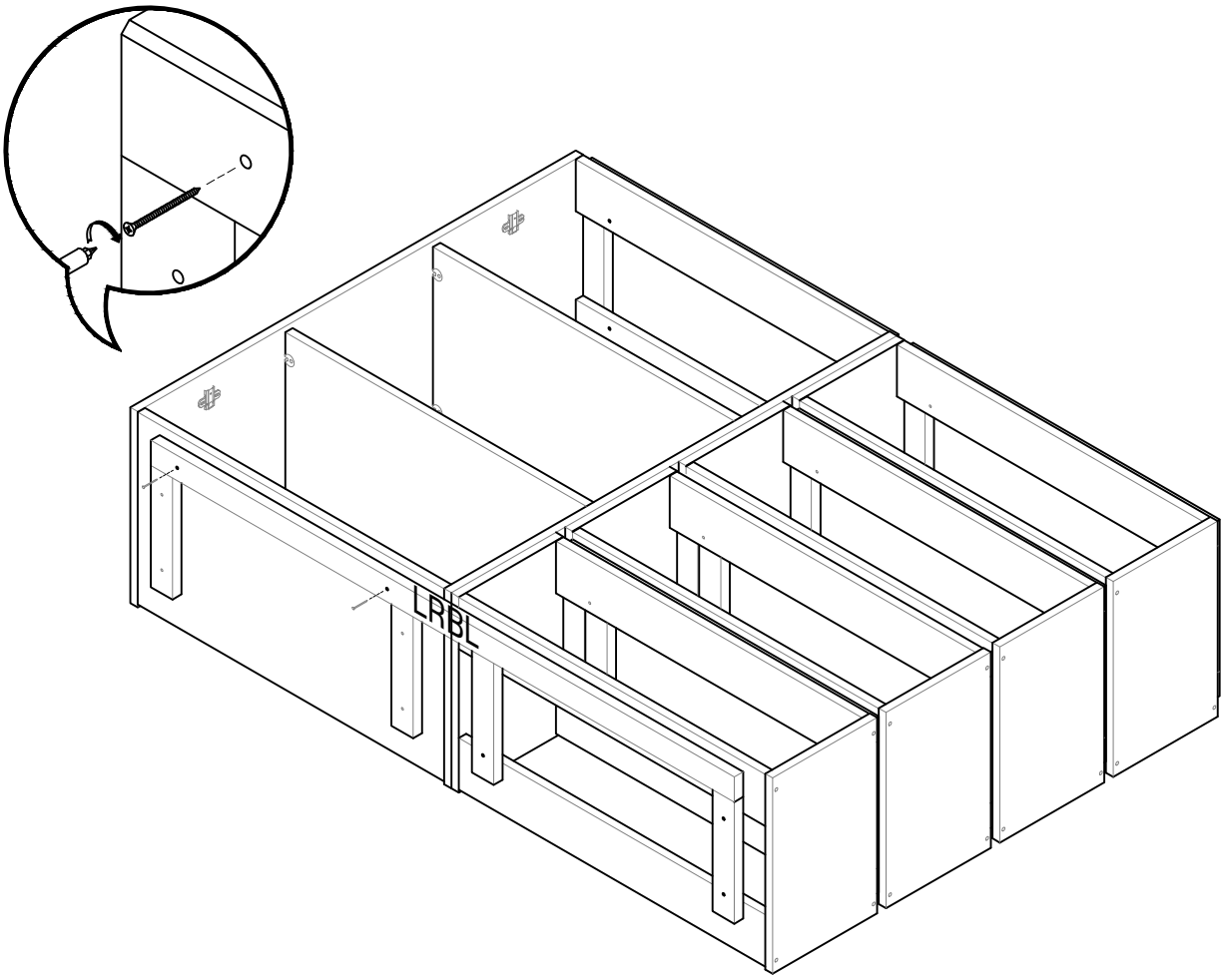

26 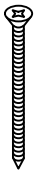 x 2 x 2

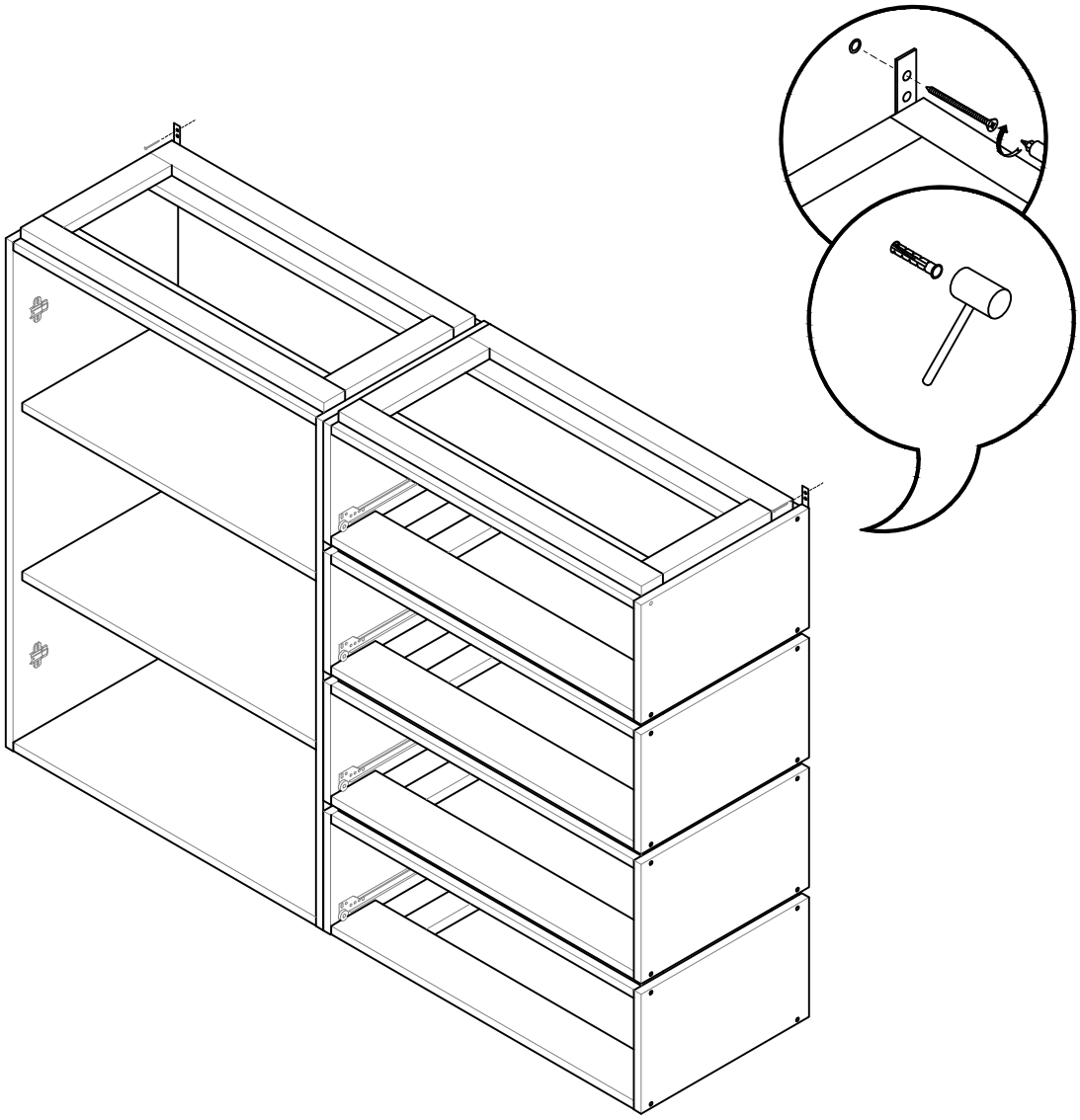

ES: Imprescindible anclar a la pared.
FR: Ancrage au mur nécessaire.
PT: A fixaçao à parede é essencial.
IT: Indispensabile ancorare al muro.

LUFE

27 x 8

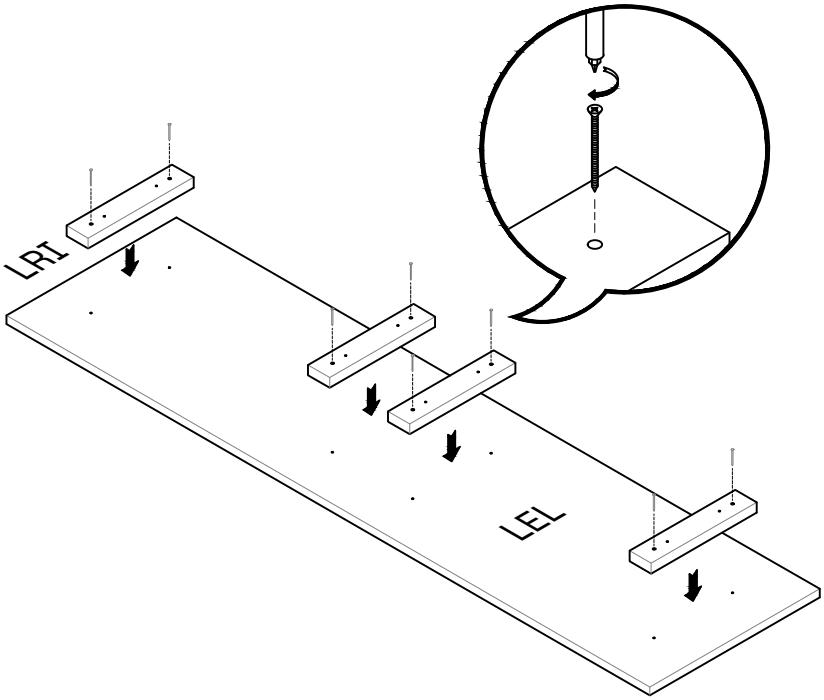

28 x 4 x 4

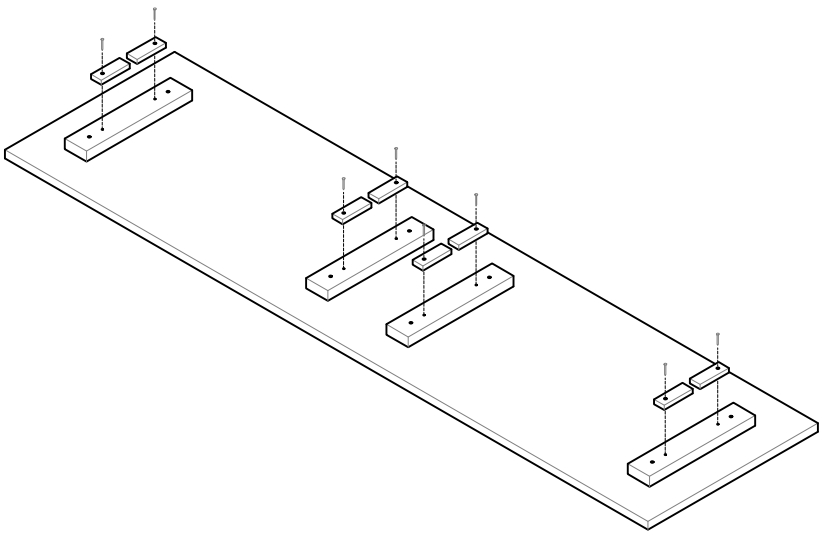

29 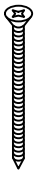 x 8

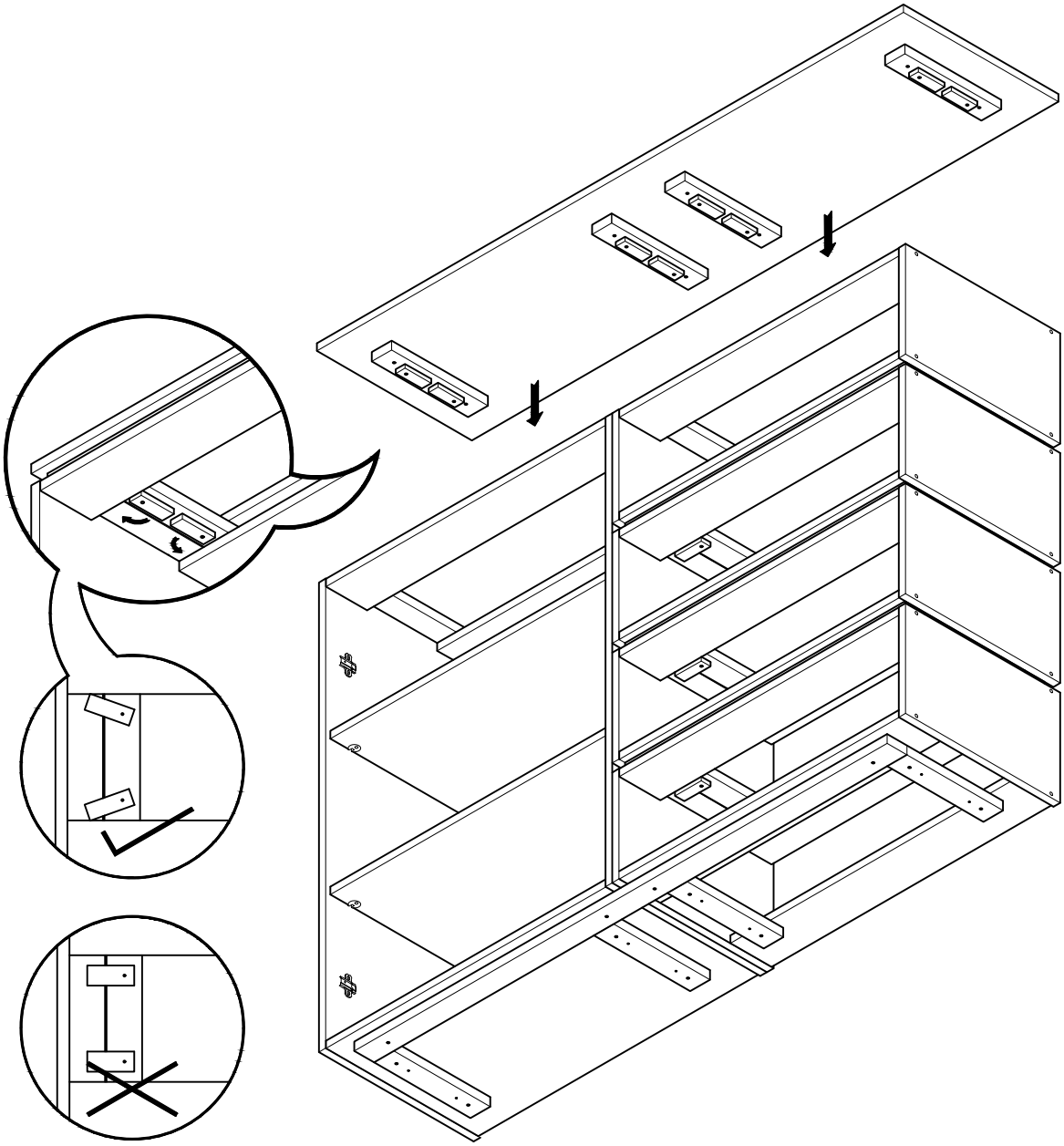

LUFE

30 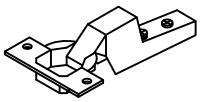 x 4 x 8

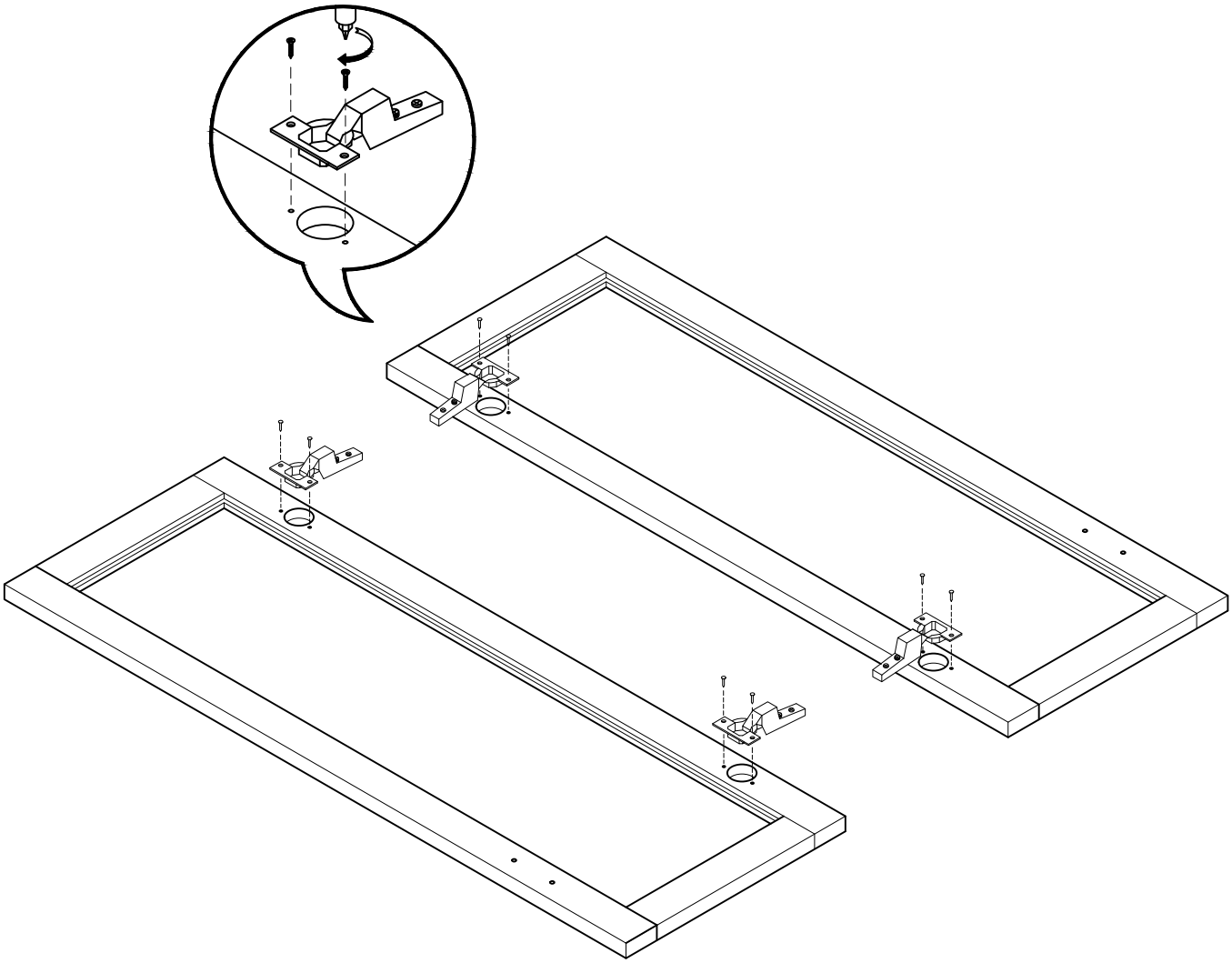

LUFE

31 x 4

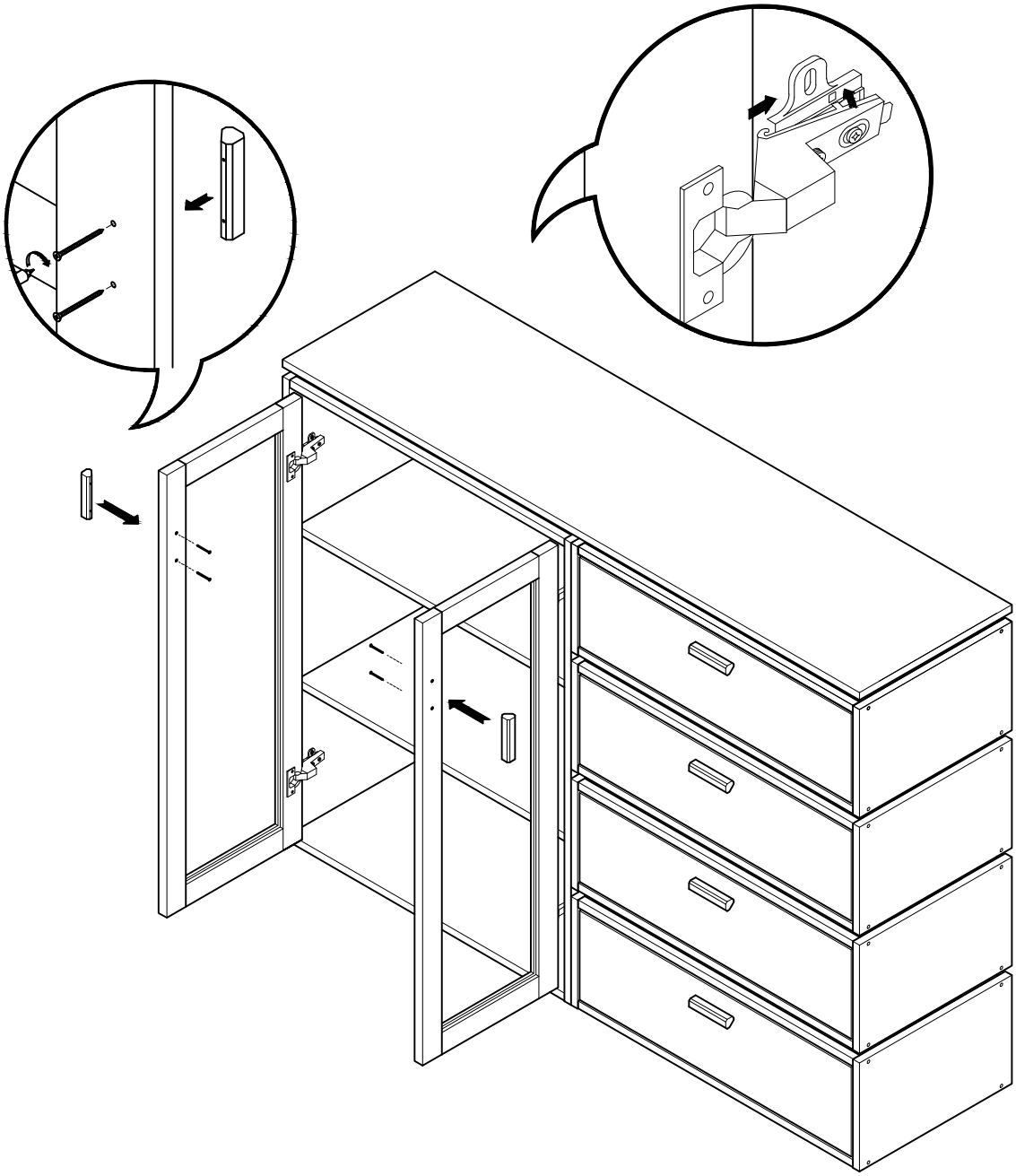

LUFE

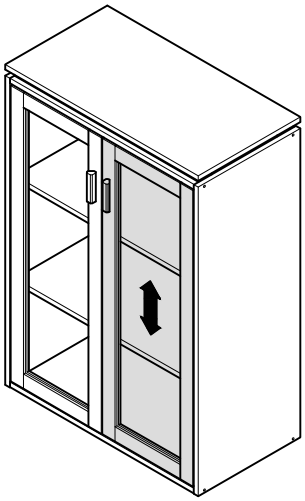

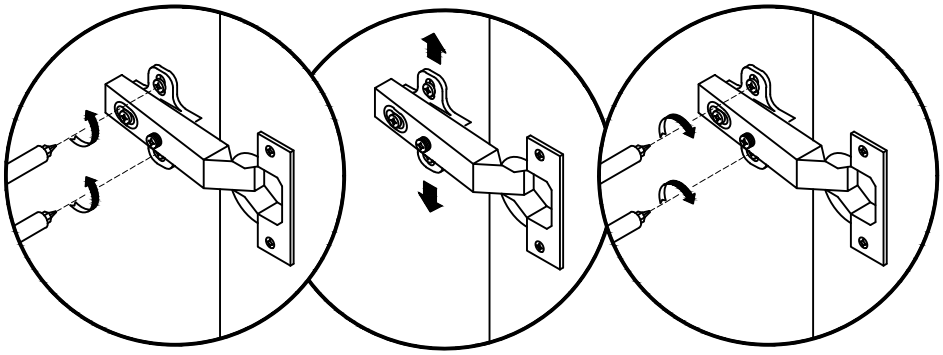

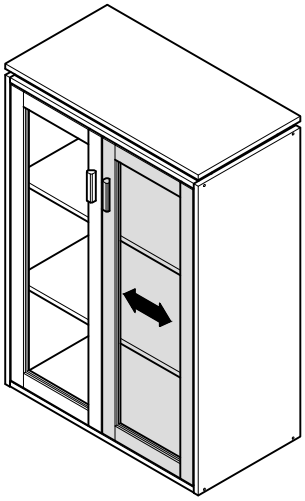

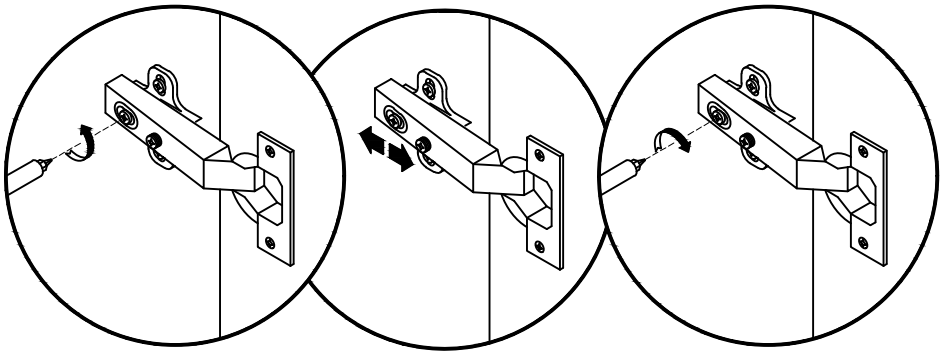

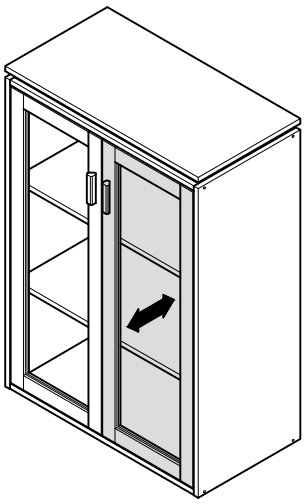

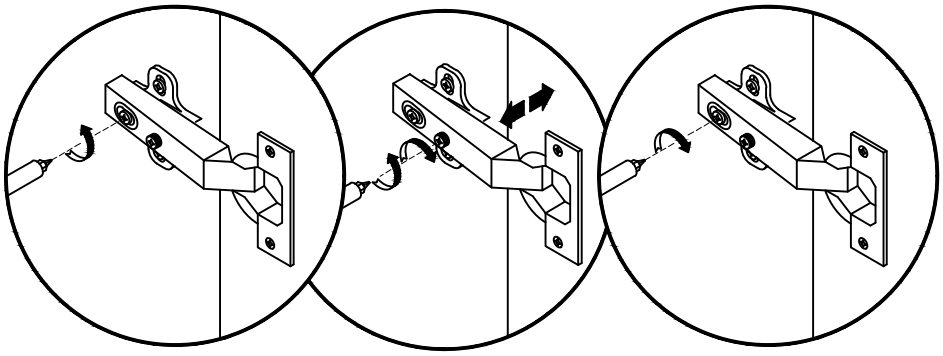

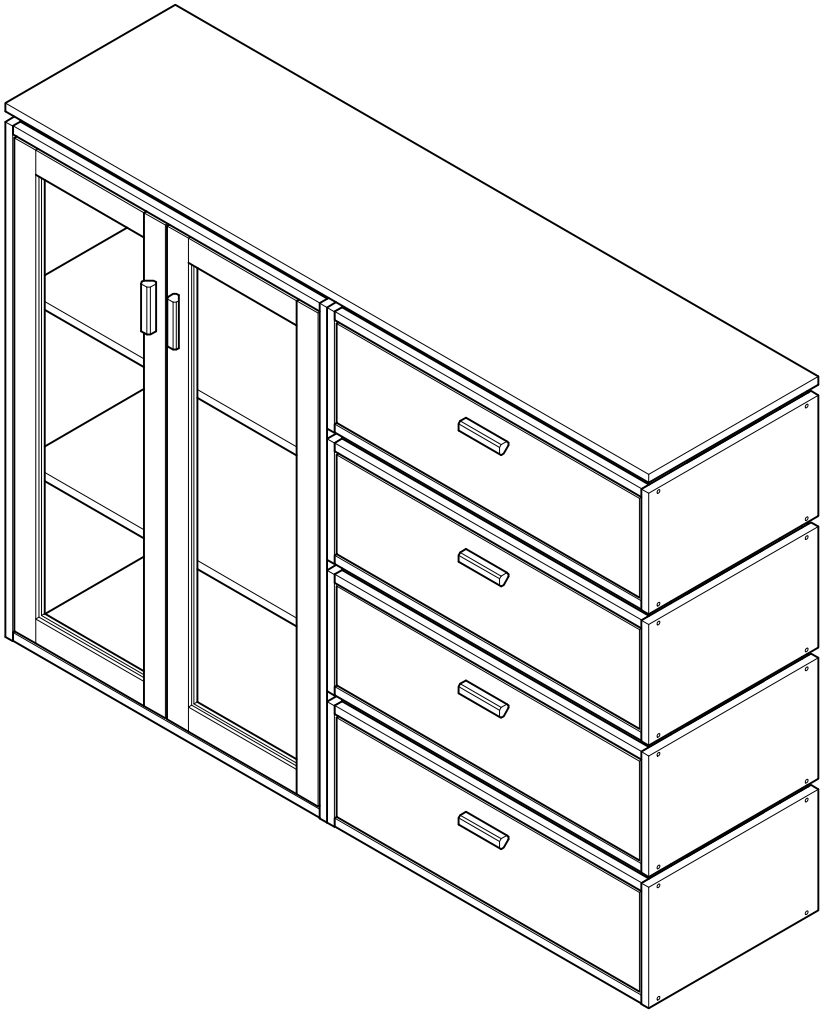

ESPAÑA
muebleslufe.com
@muebleslufe

FRANCE
meubleslufe.fr
@lufefrance

PORTUGAL
moveislufe.pt
@lufeportugal

ITALIA
mobililufe.it
@lufemobili

LUFE

TODOLUFE S.L.
Pol. Ind. Etxezarreta 9
20749 Aizarnazabal (Gipuzkoa)

(+34) 943 810 795
info@muebleslufe.com