LIBE

vitrina 3 cajones 78x171
vitrine 3 tiroirs 78x171
vitrina 3 gavetas 78x171
vetrina 3 cassetti 78x171

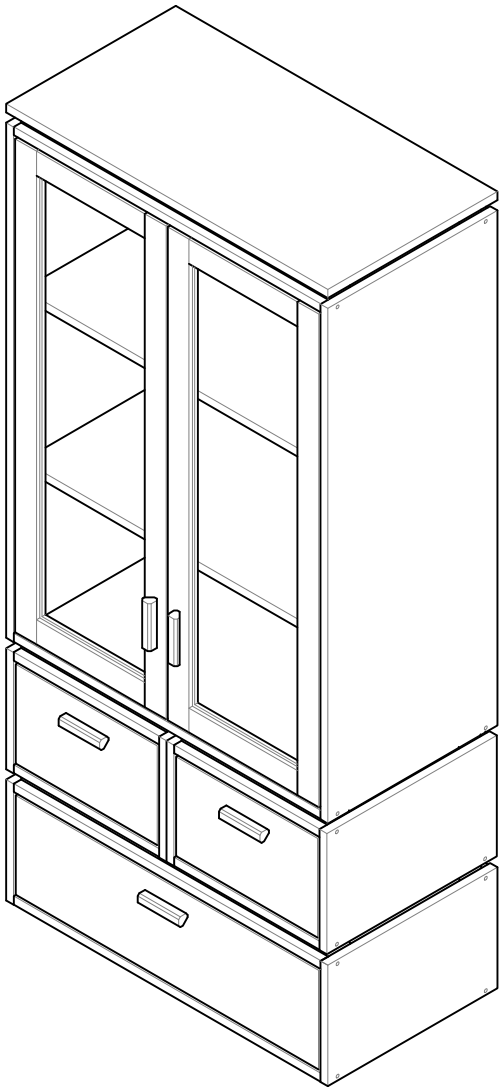

LUFE

PEFC
PEFC/14-35-00949

Libe estructura vitrina 2/1 x1

Libe estructura 109x78 2/2 x1

BH25-005 x1

BH25-006 x1

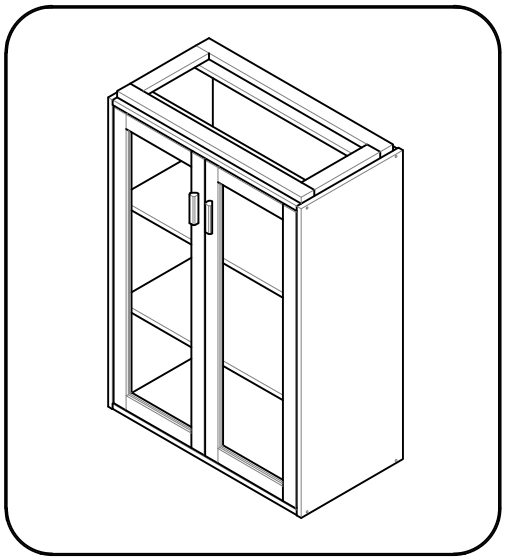

Libe estructura cajón 39 x2

BH23-004 x2

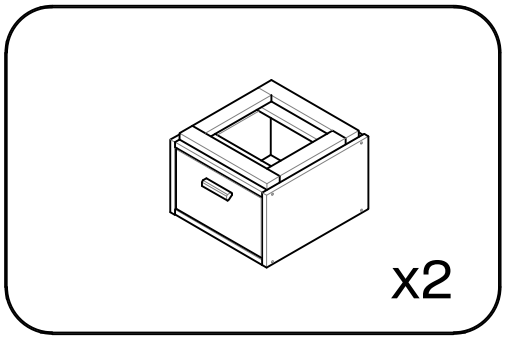

Libe estructura cajón

BH23-004

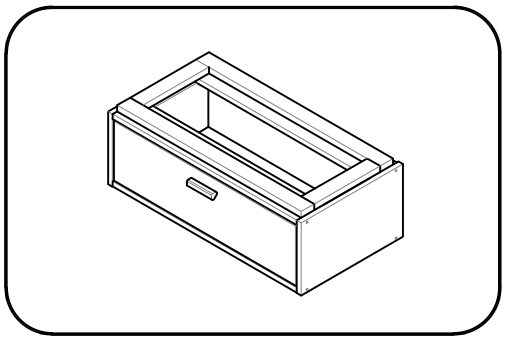

Libe encimera 78 x1

BH20-036 x1

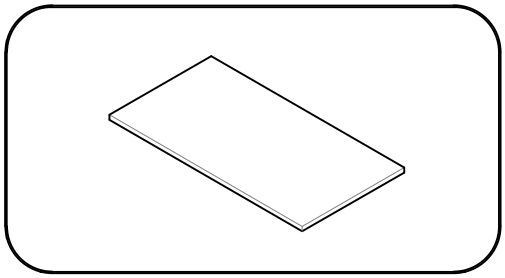

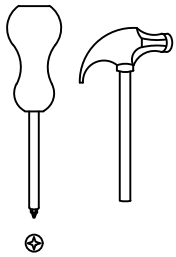

LUFE

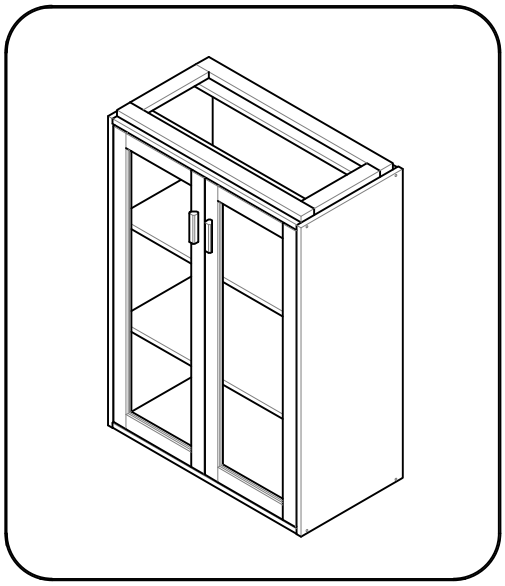

Libe estructura vitrina 2/1 x1

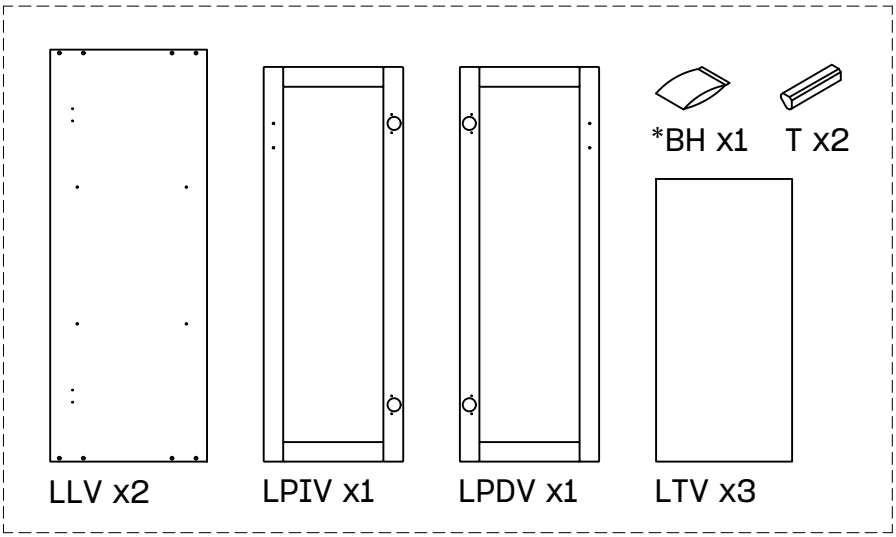

Libe estructura 109x78 2/2 x1

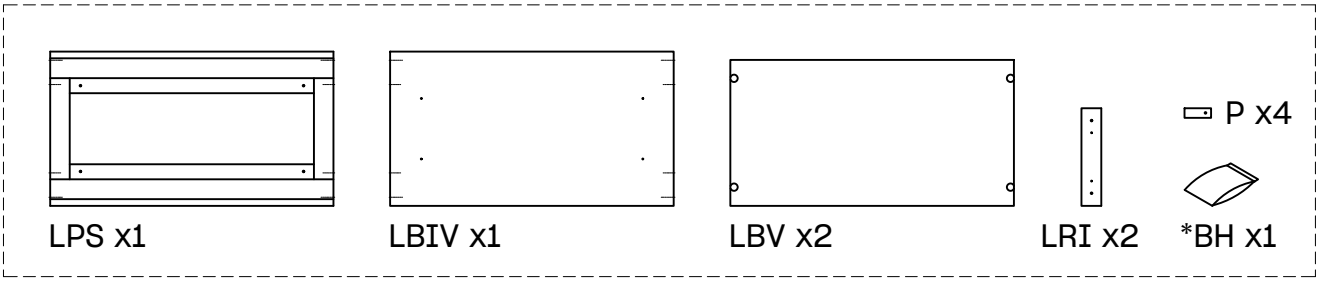

BH25-005

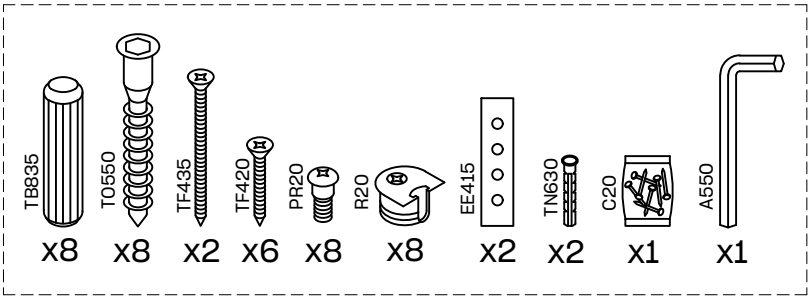

BH25-006

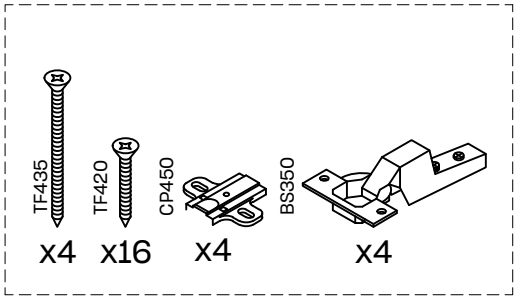

LUFE

1 x 4 x 8 x 8

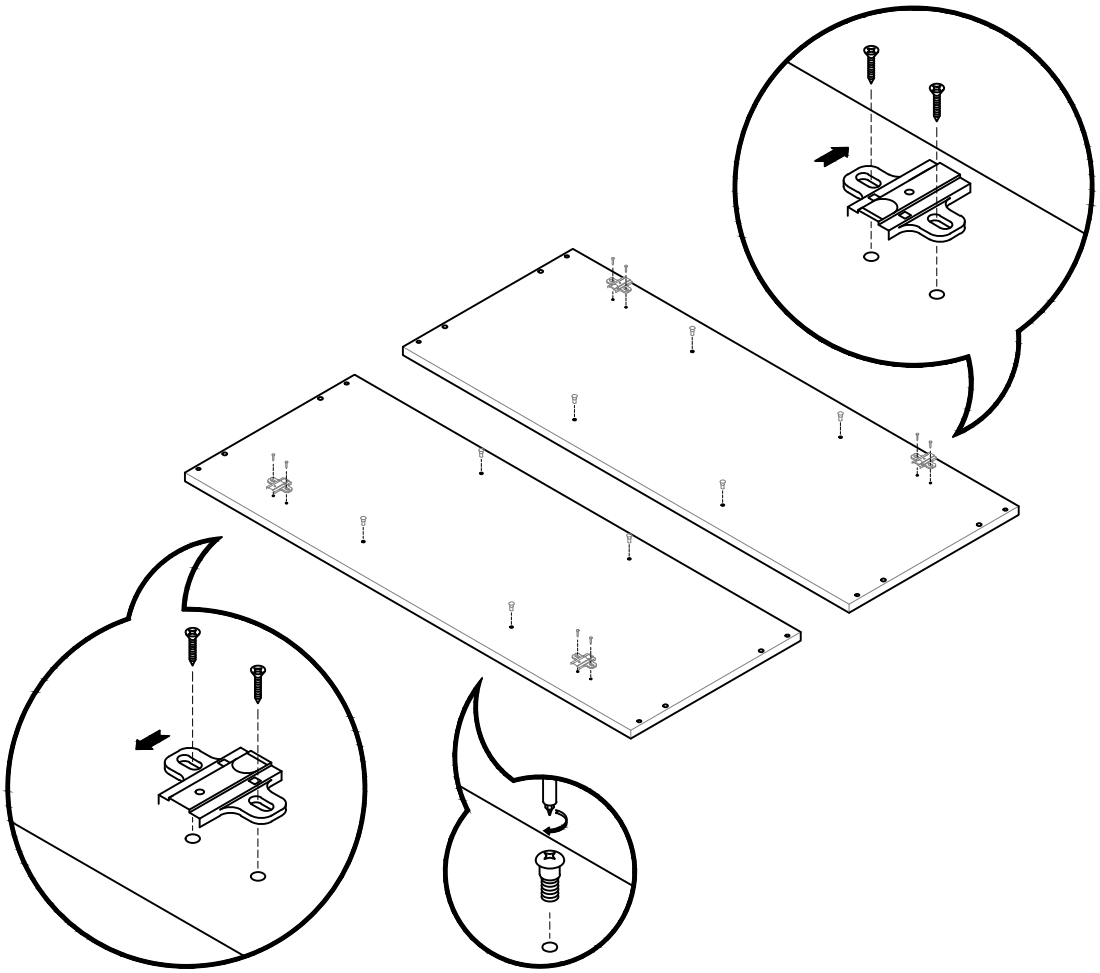

2 x 4

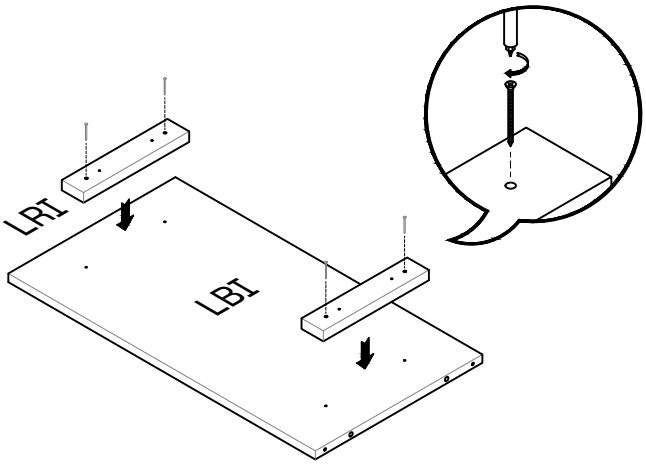

LUFE

3 x 4

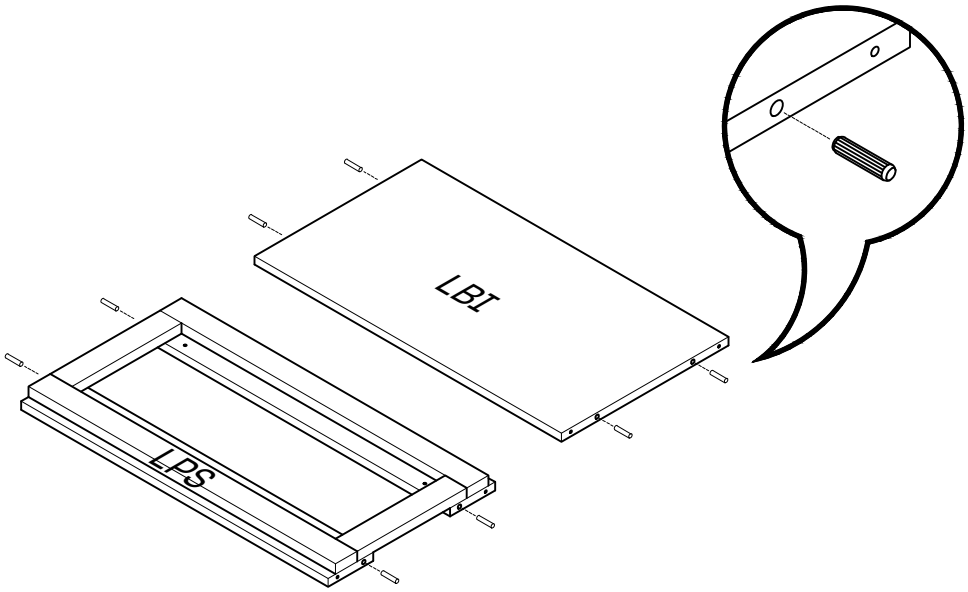

4 x 8

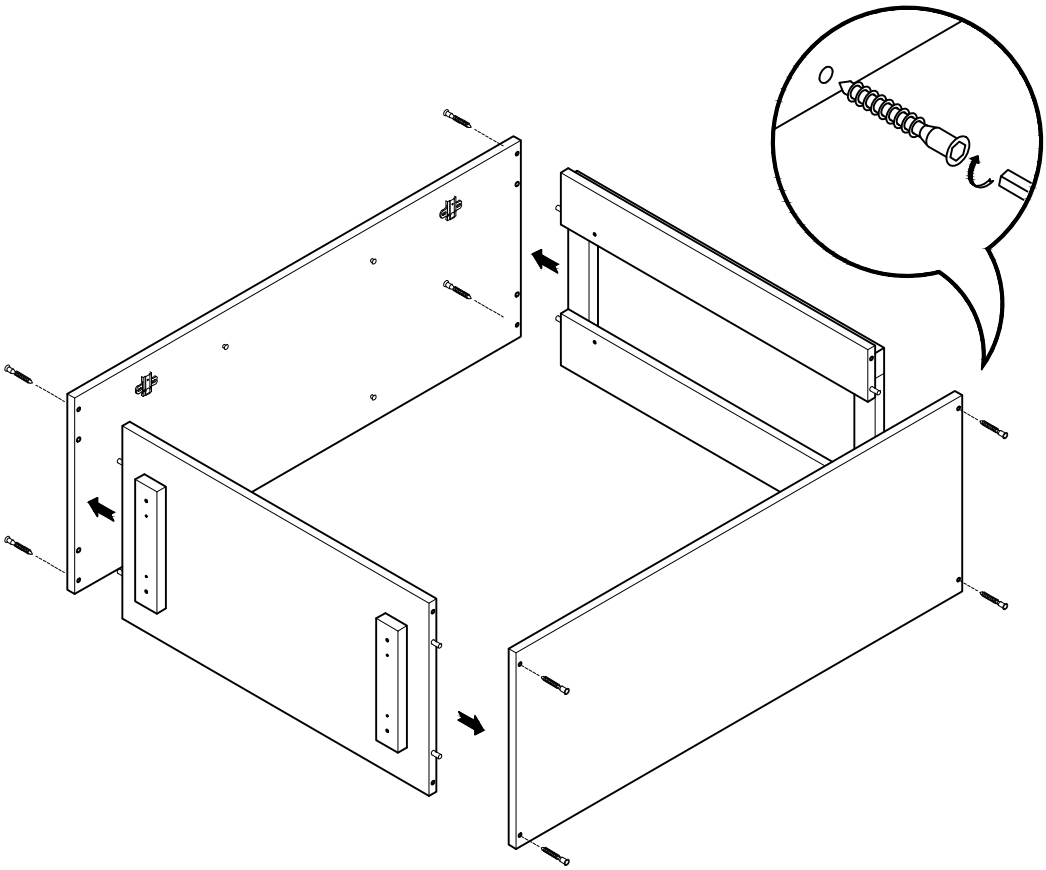

LUFE

5 x 8

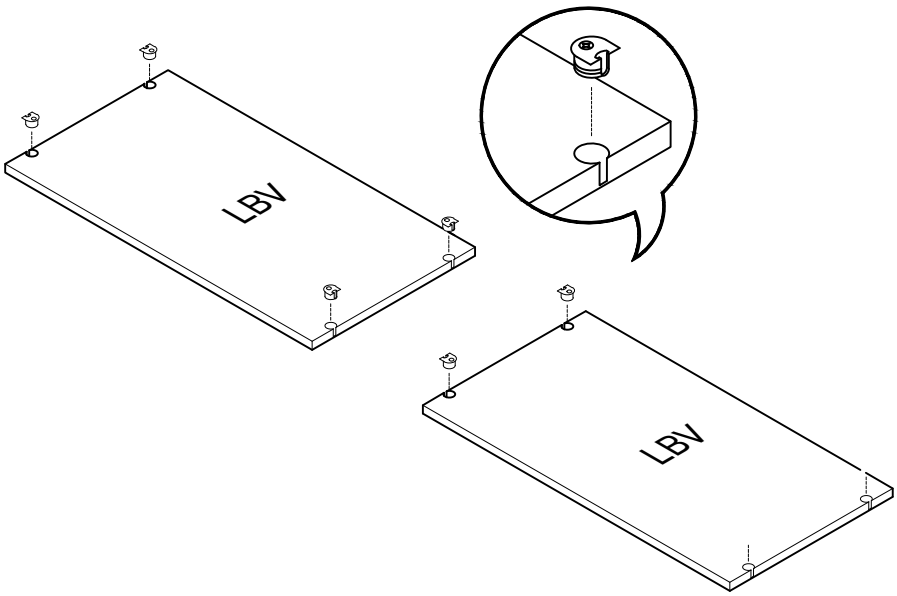

6

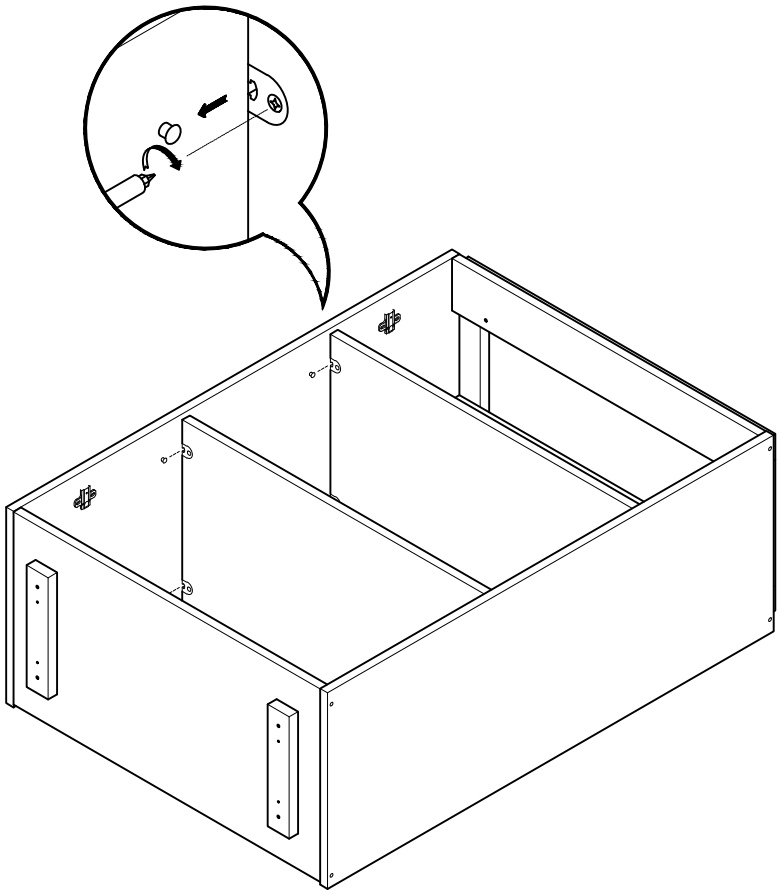

7

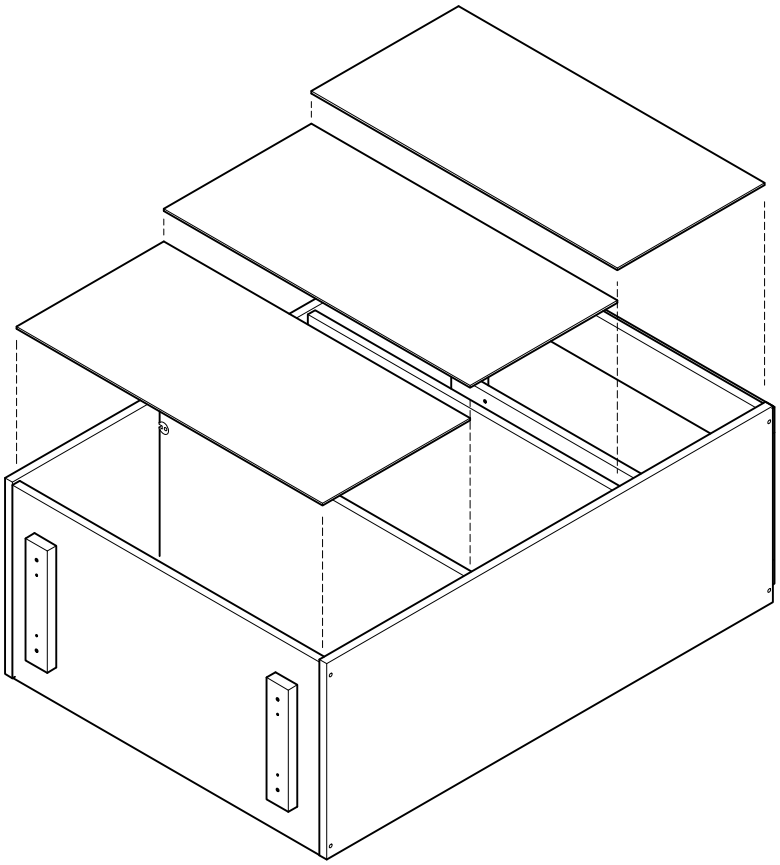

8 x 1

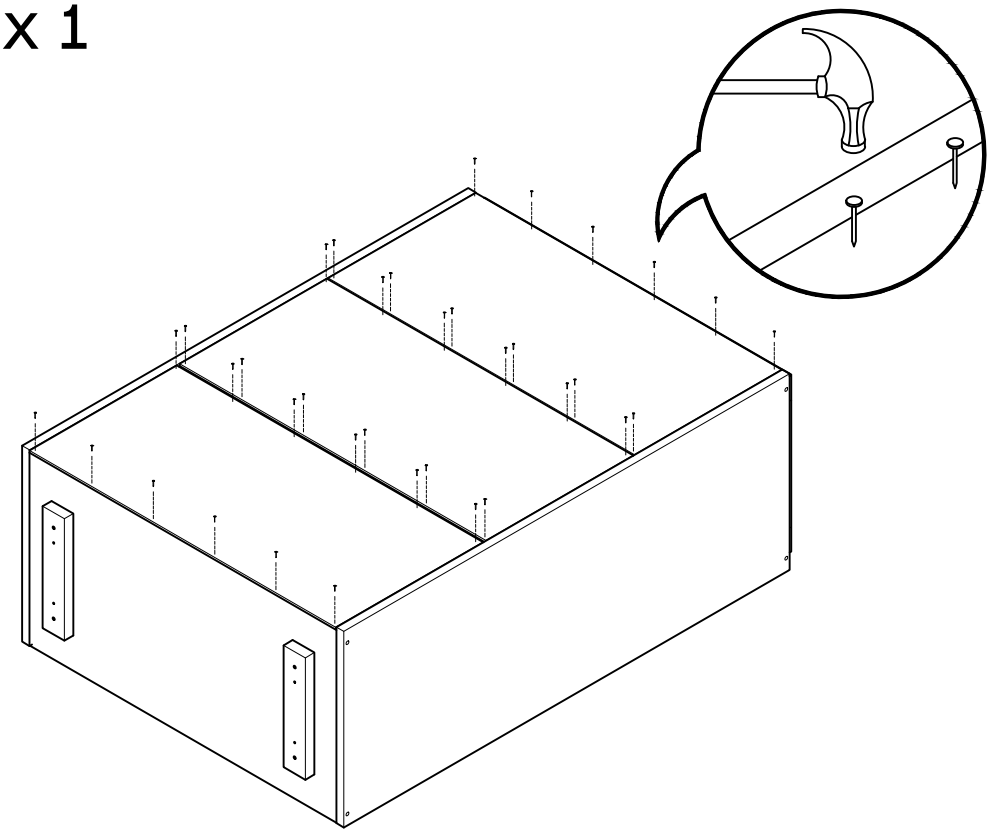

LUFE

9 x 2 x 2

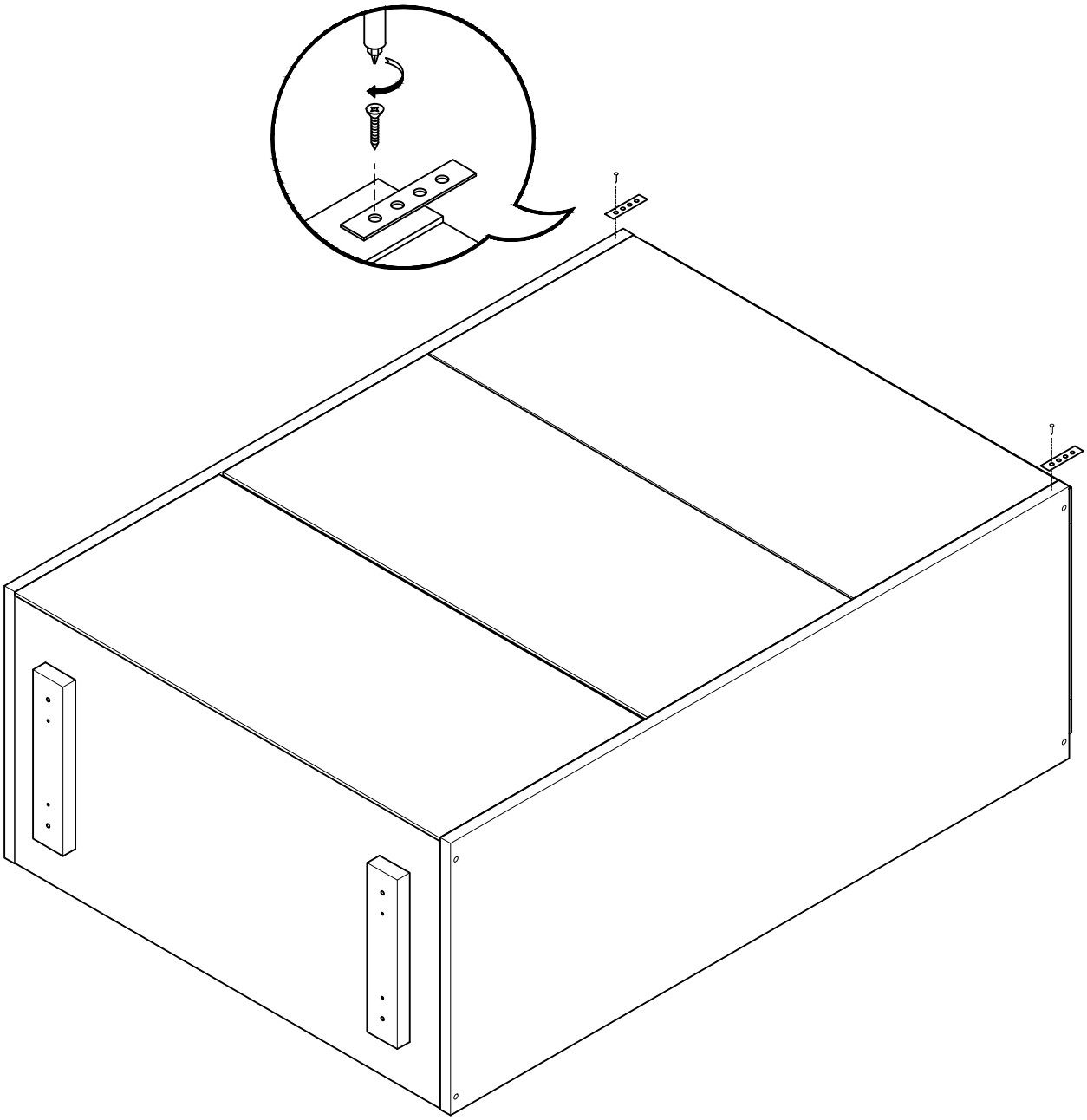

LUFE

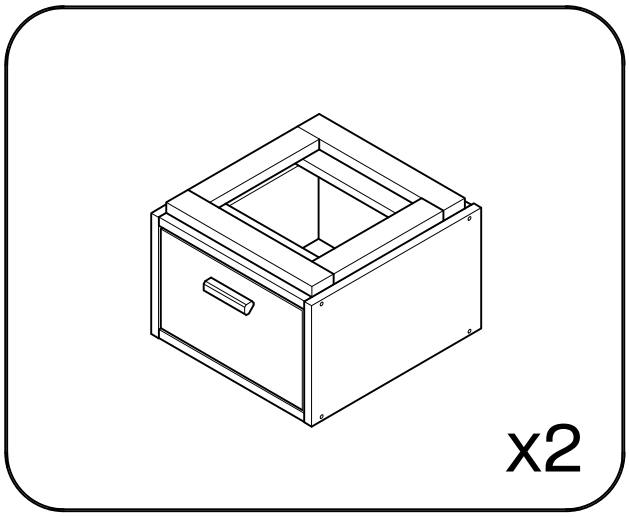

Libe módulo cajón 39x30 x2

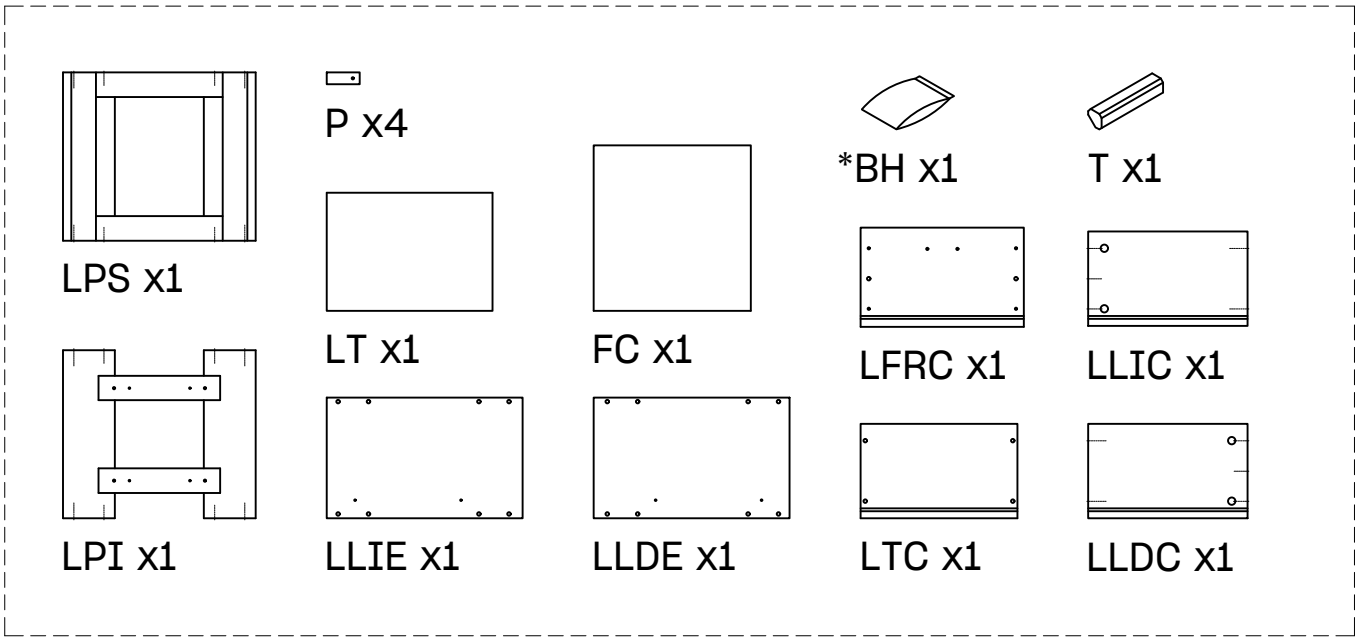

BH23-004 x2

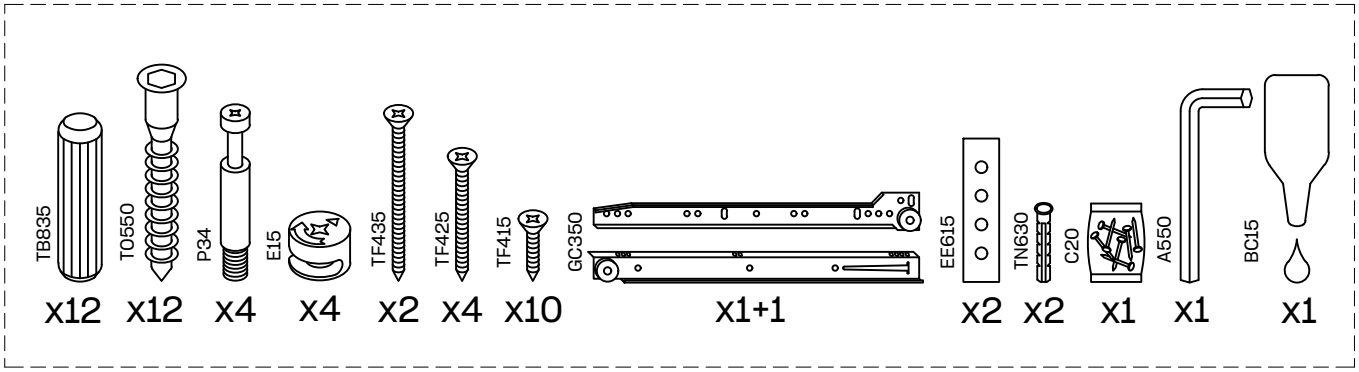

10 x 4 x 1+1

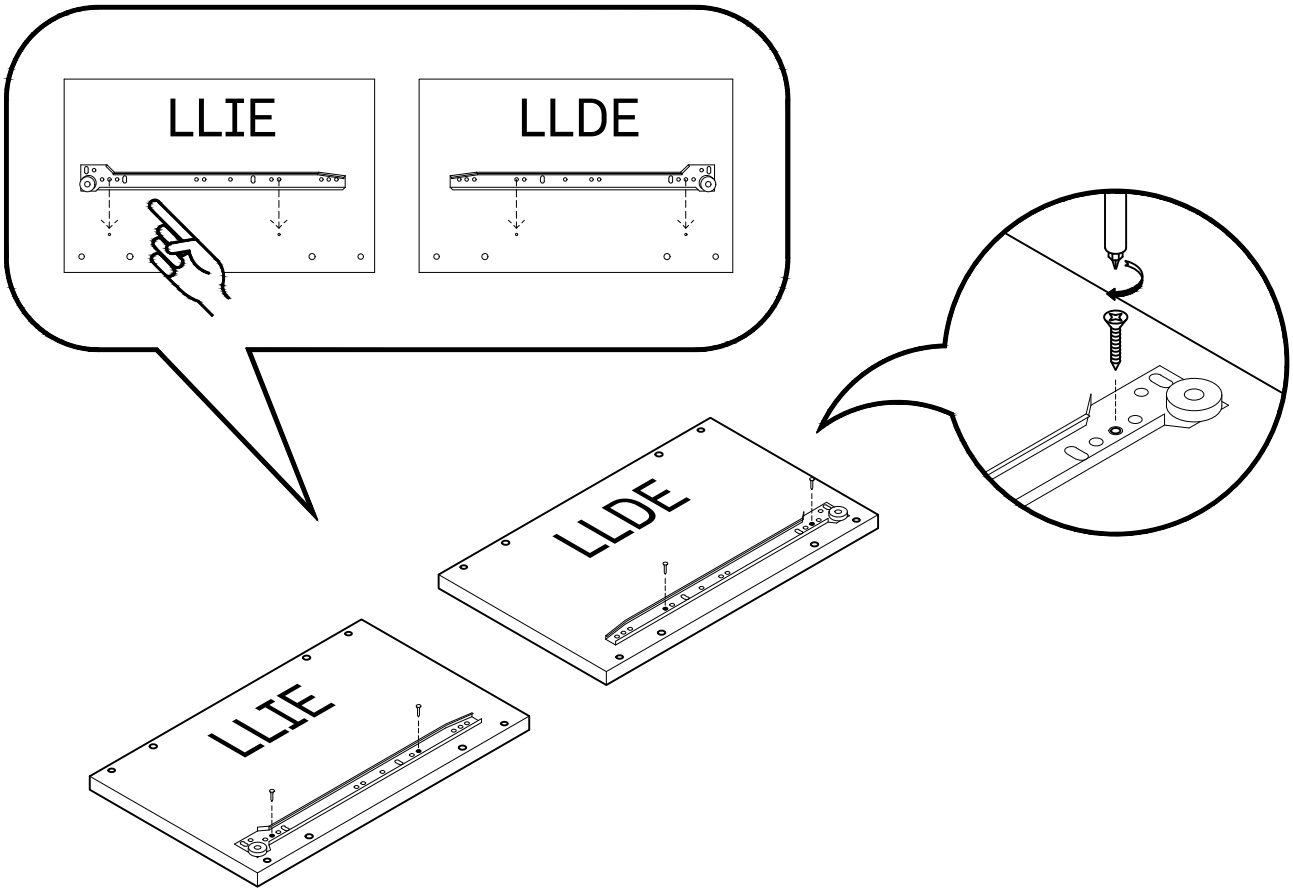

11 x 8

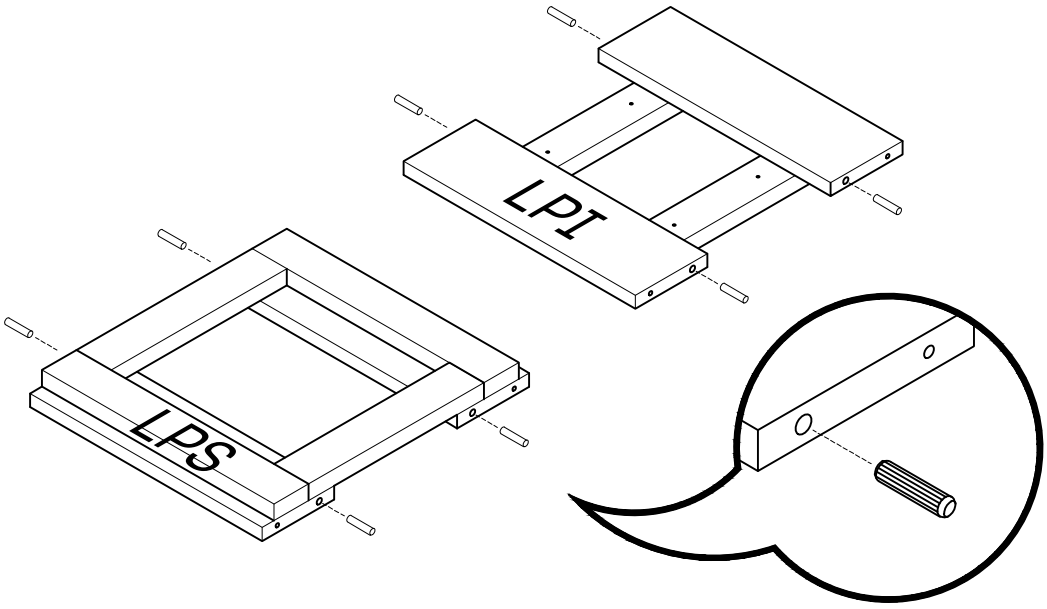

12 x 8

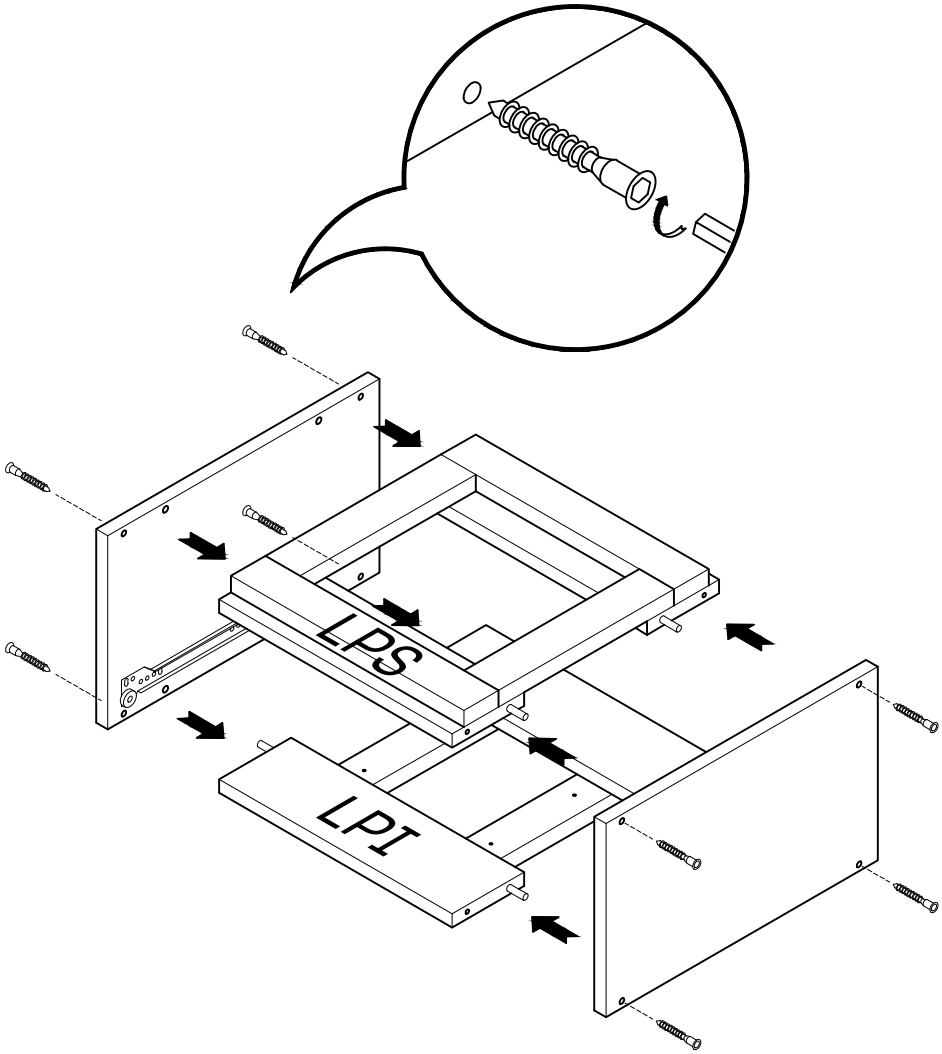

13

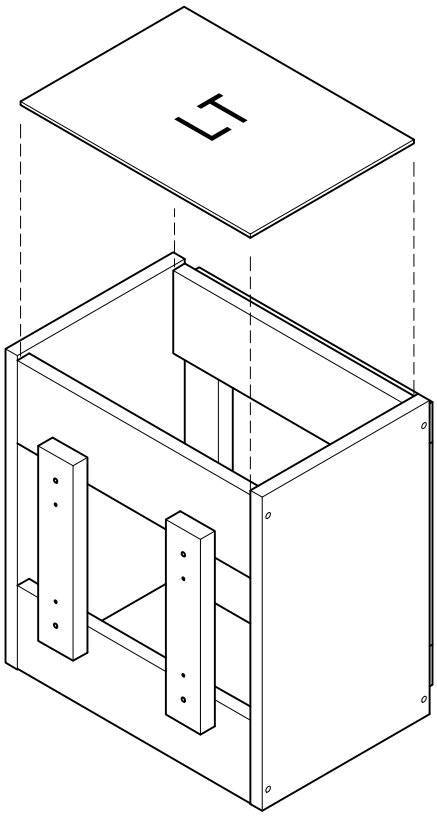

14 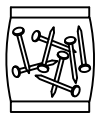 x 1

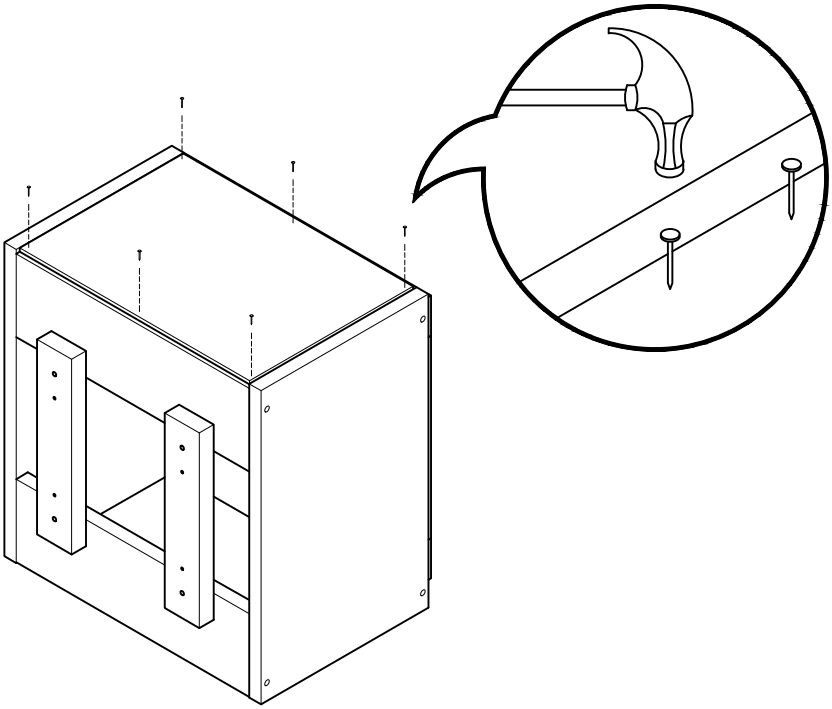

15 x 2

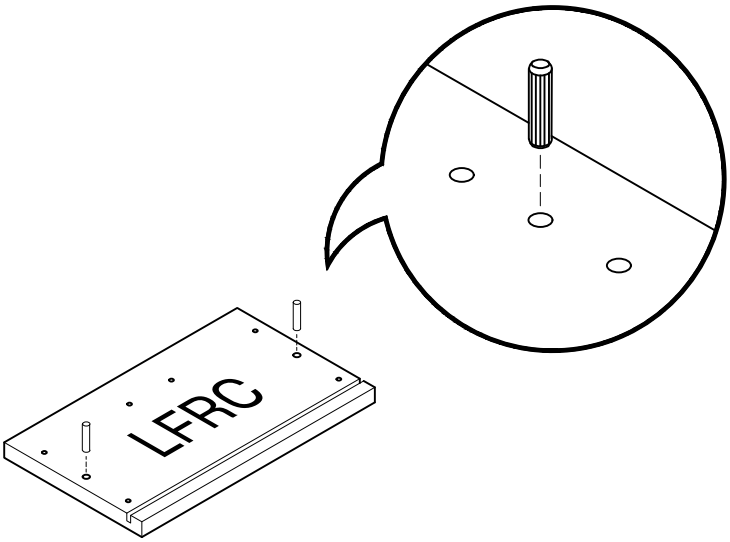

16 x 4

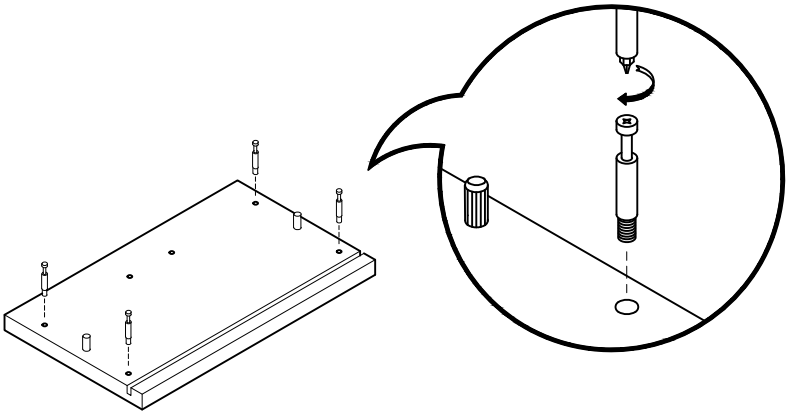

17

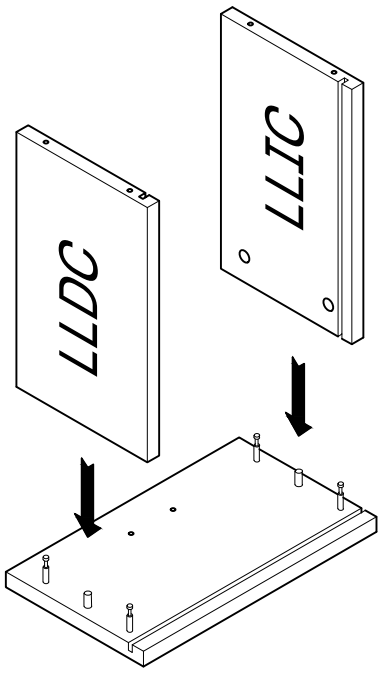

18 x 4

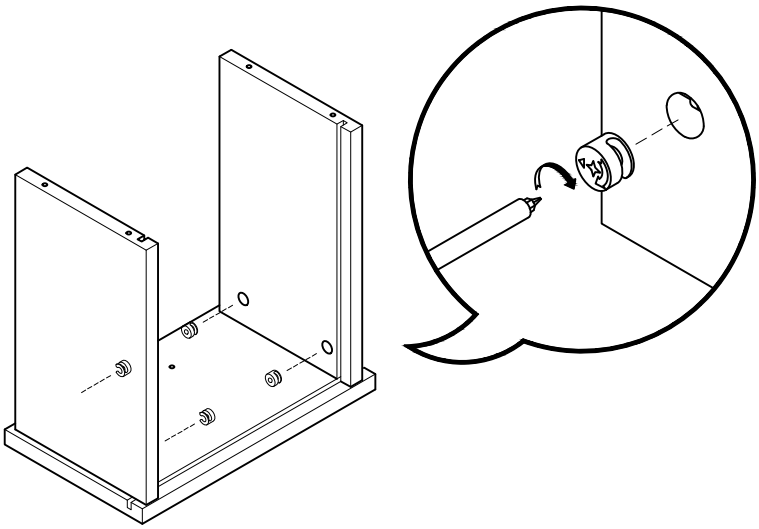

19

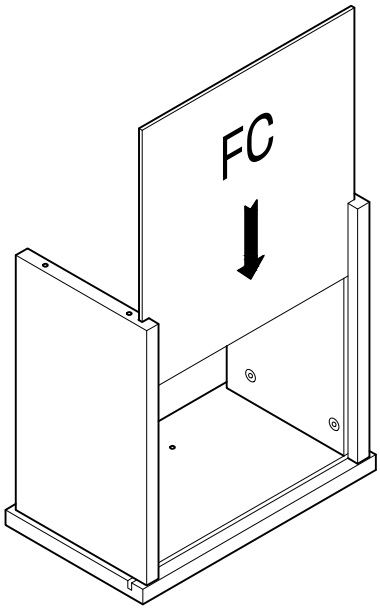

20 x 4

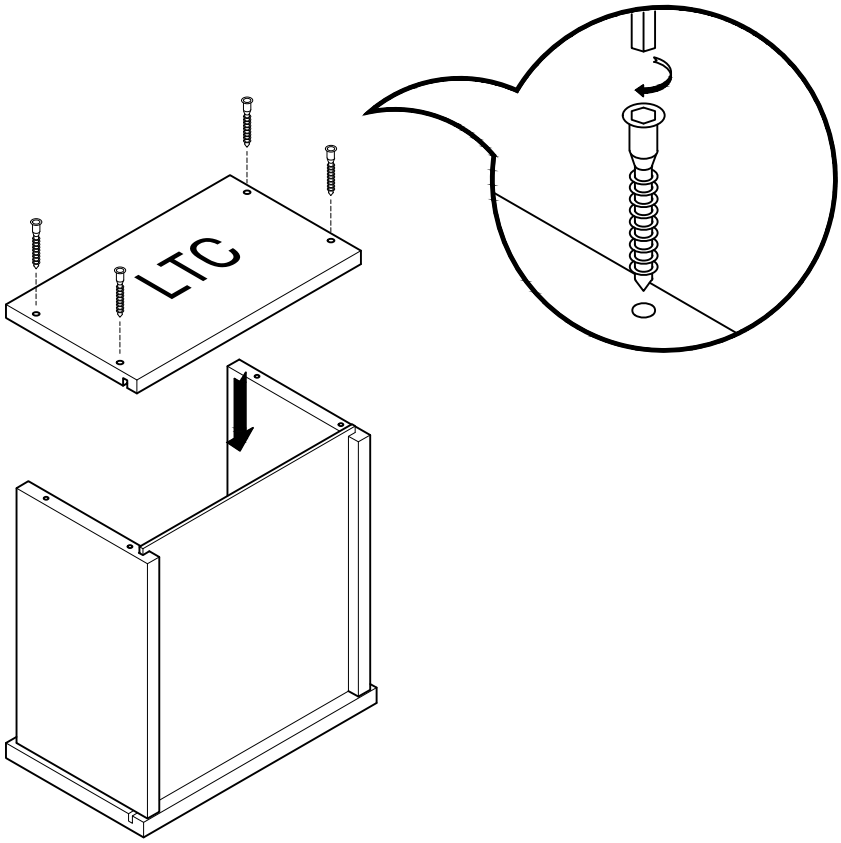

21 x 2

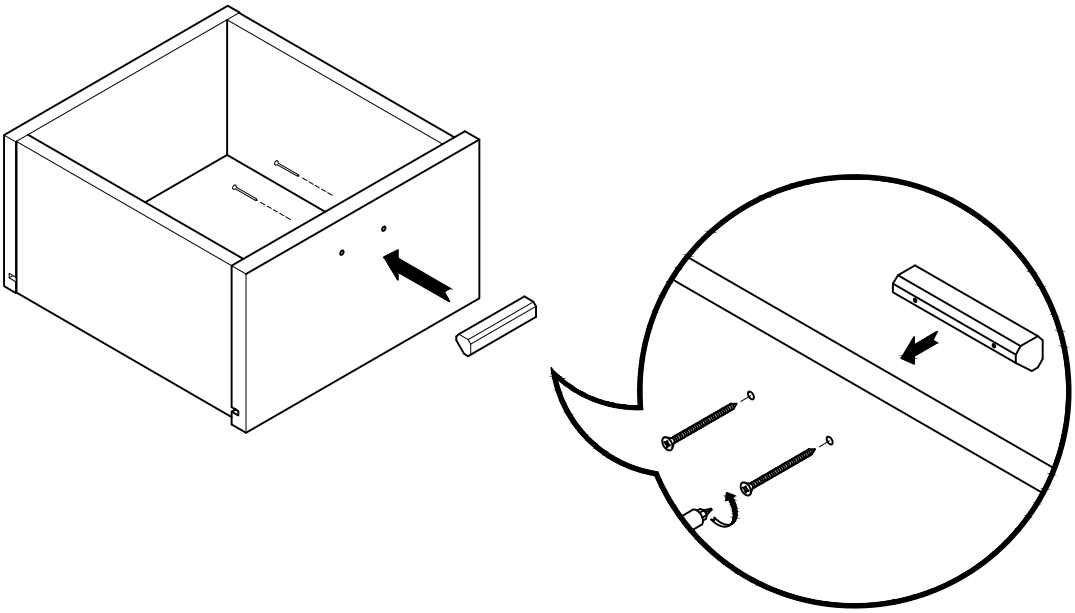

22 x 4 x 1+1

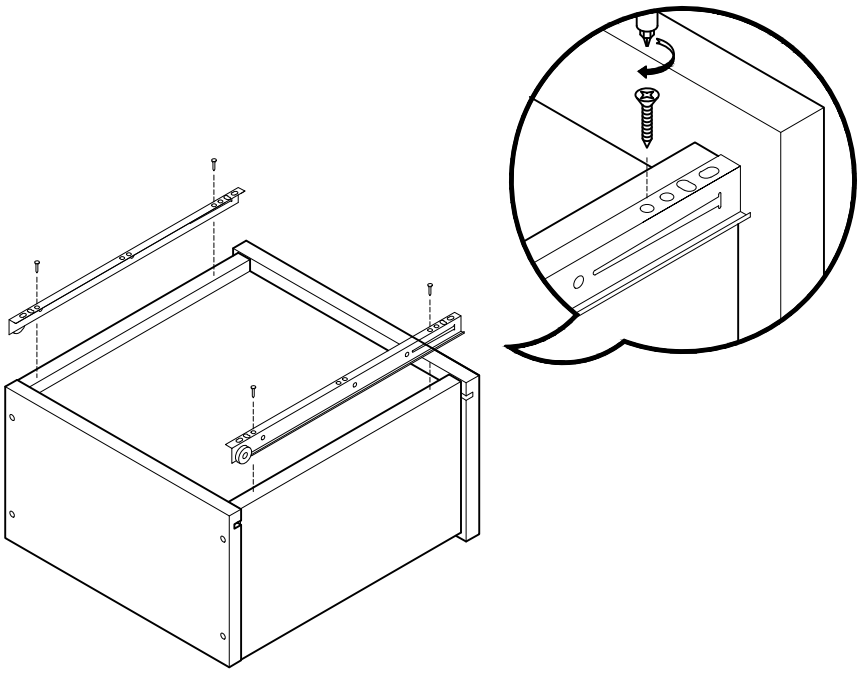

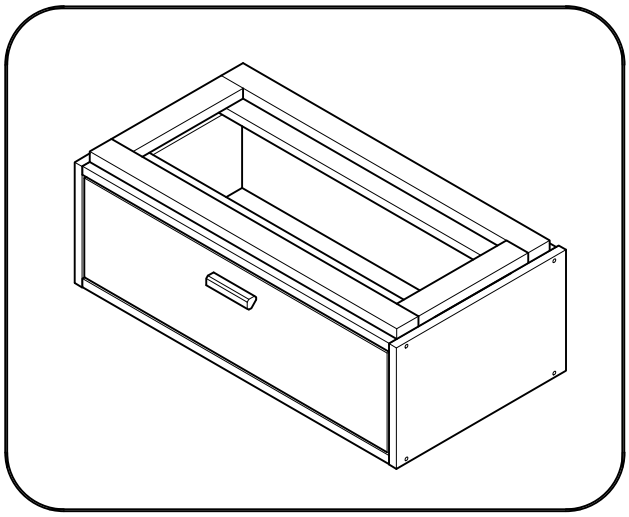

Libe emódulo cajón 78x30

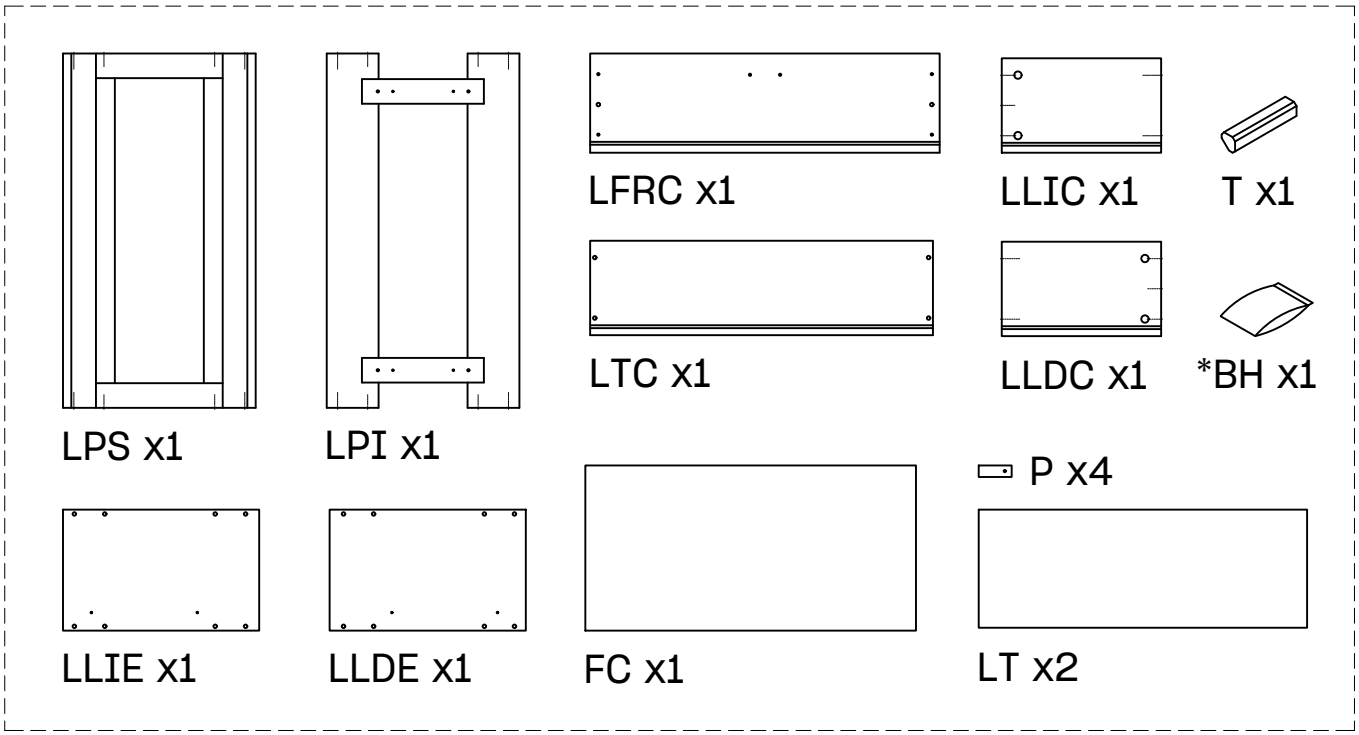

BH23-004

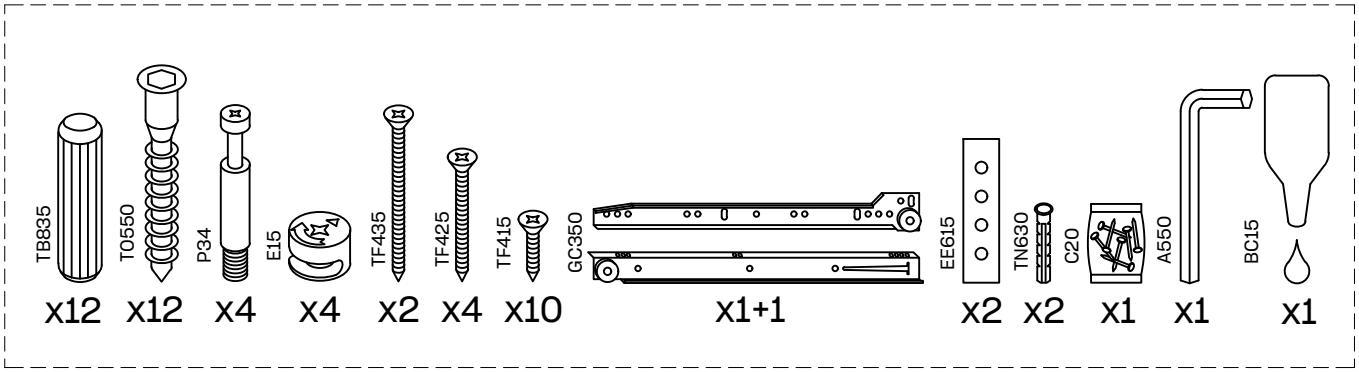

LUFE

23 x 4 x 1+1

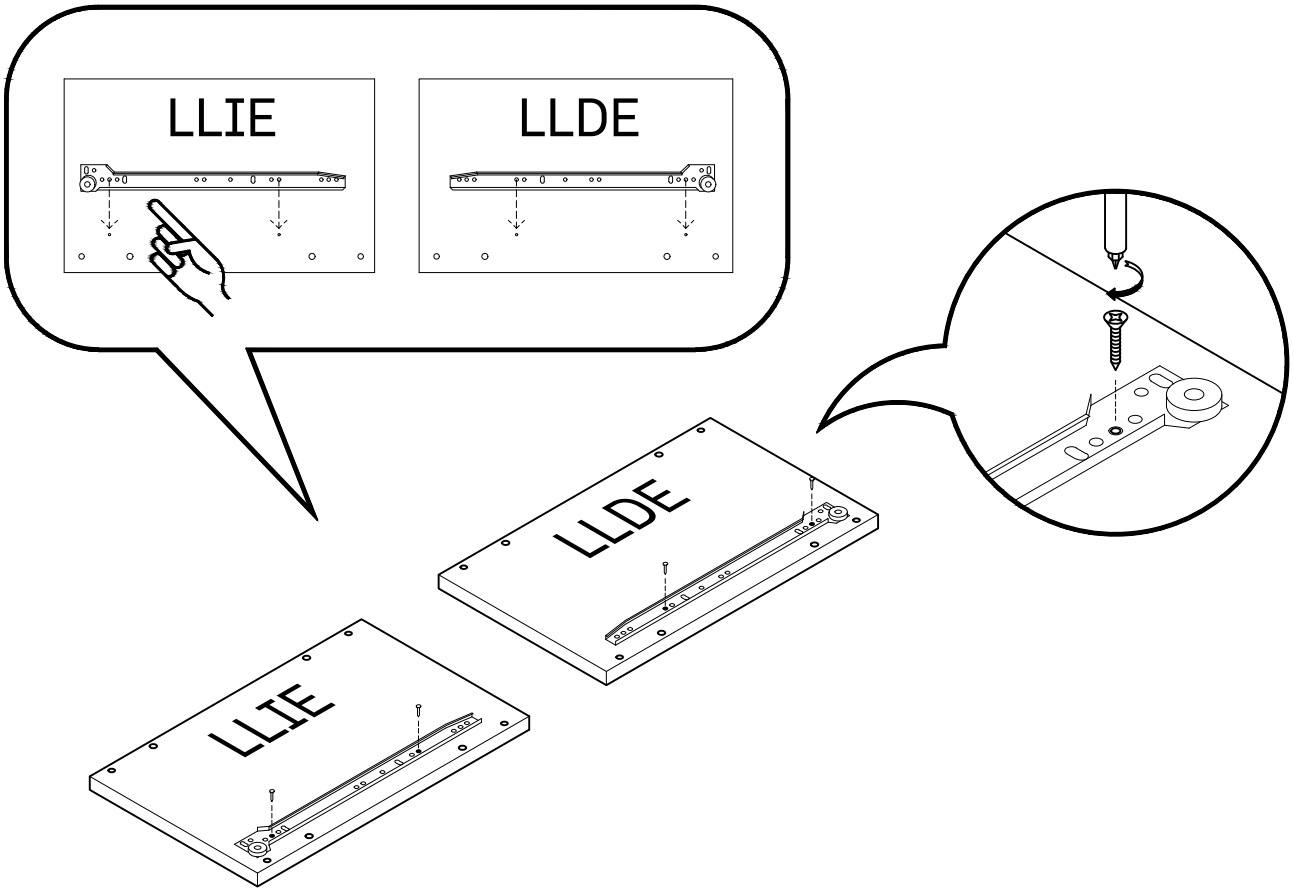

24 x 8

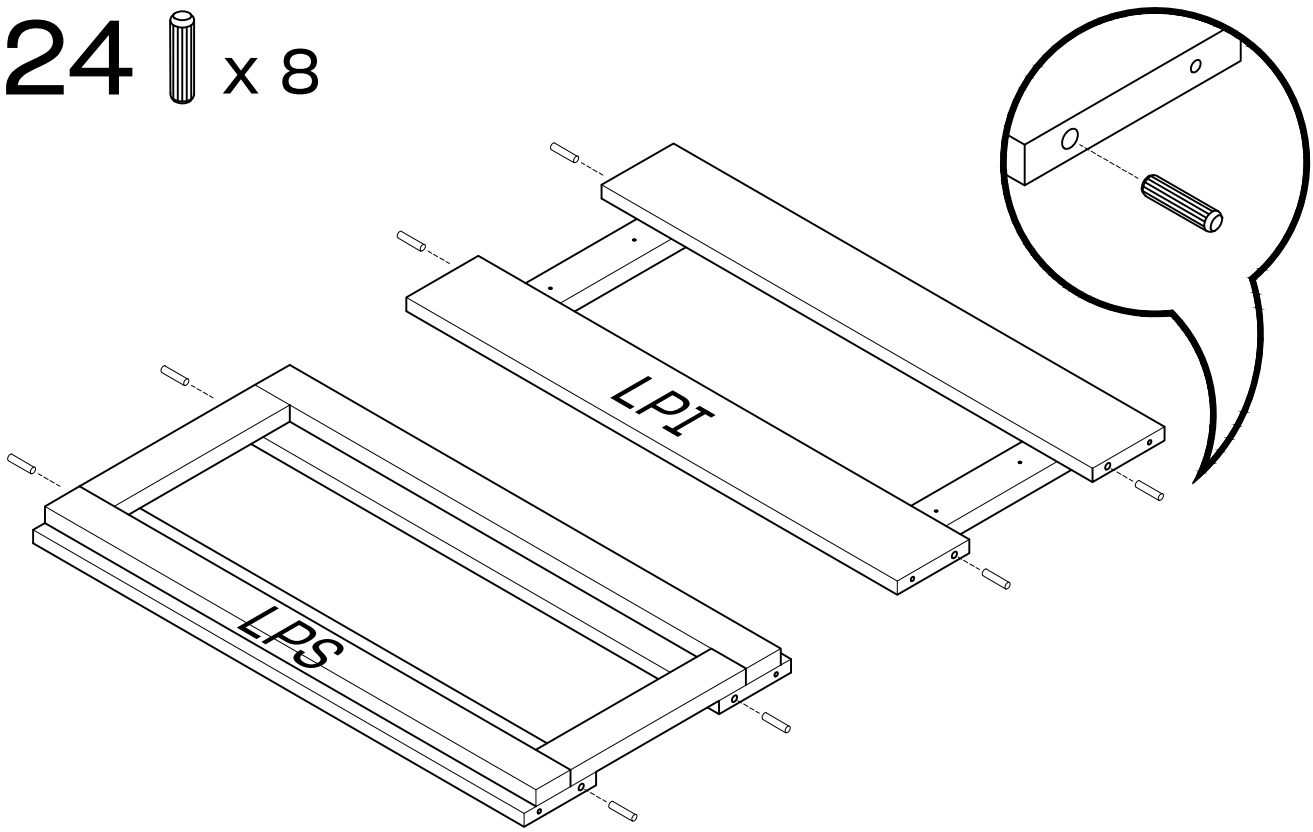

25 x 8

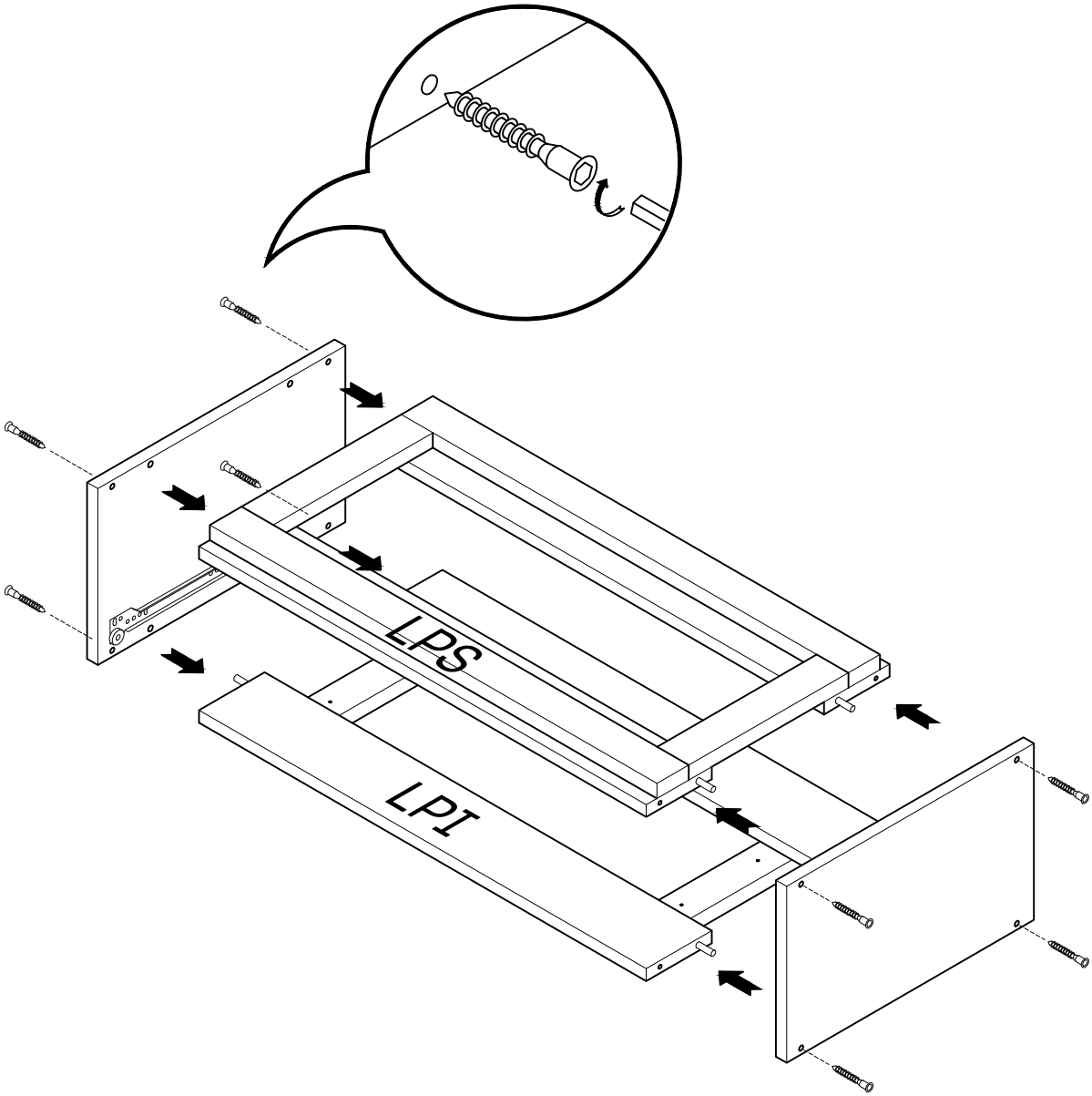

LUFE

26

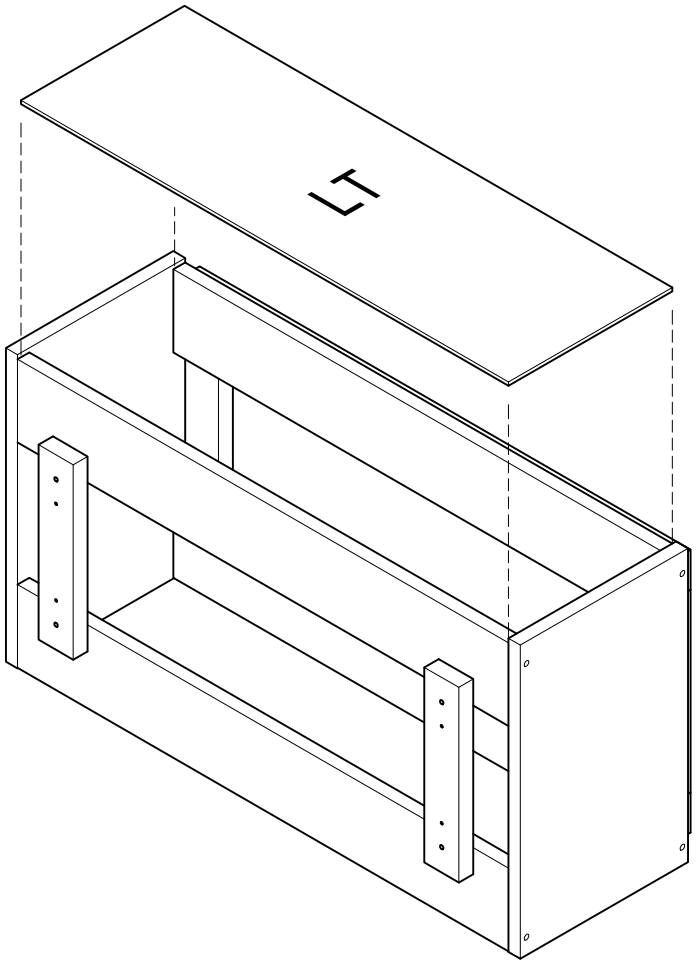

27

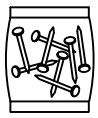

x 1

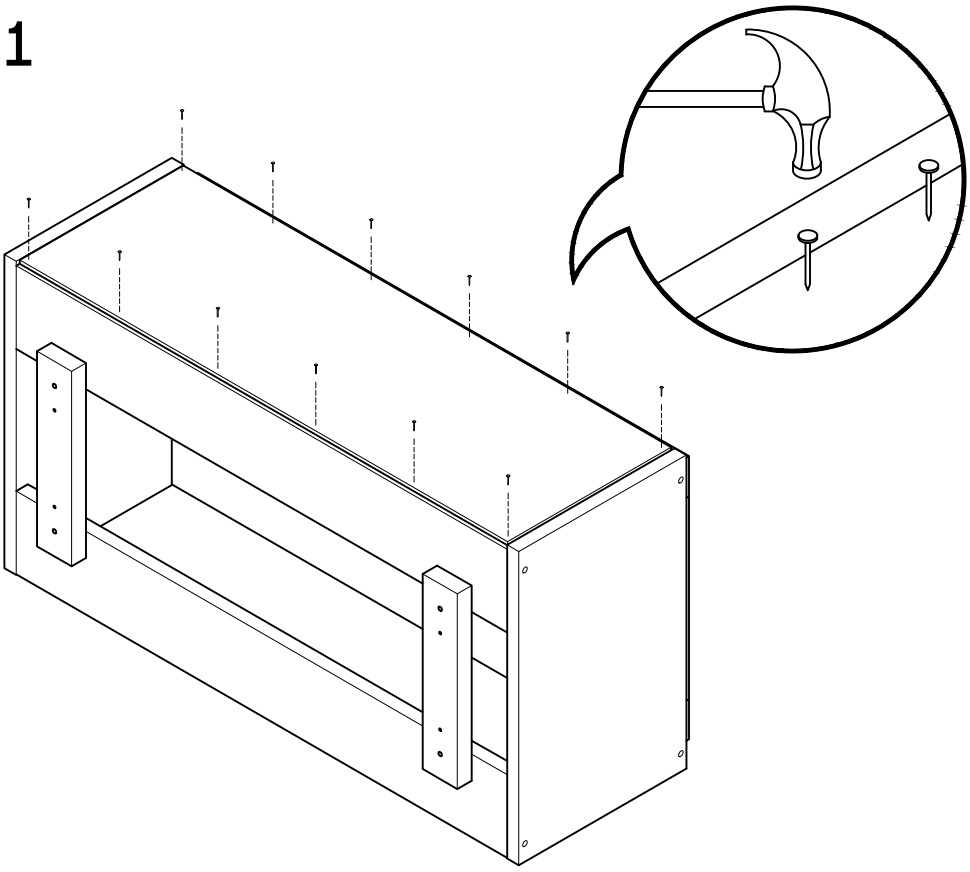

28 x 2

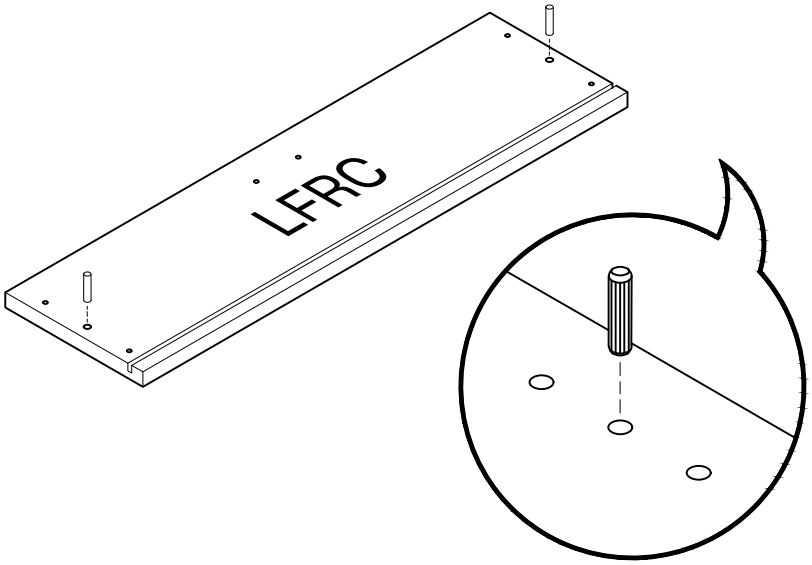

29 x 4

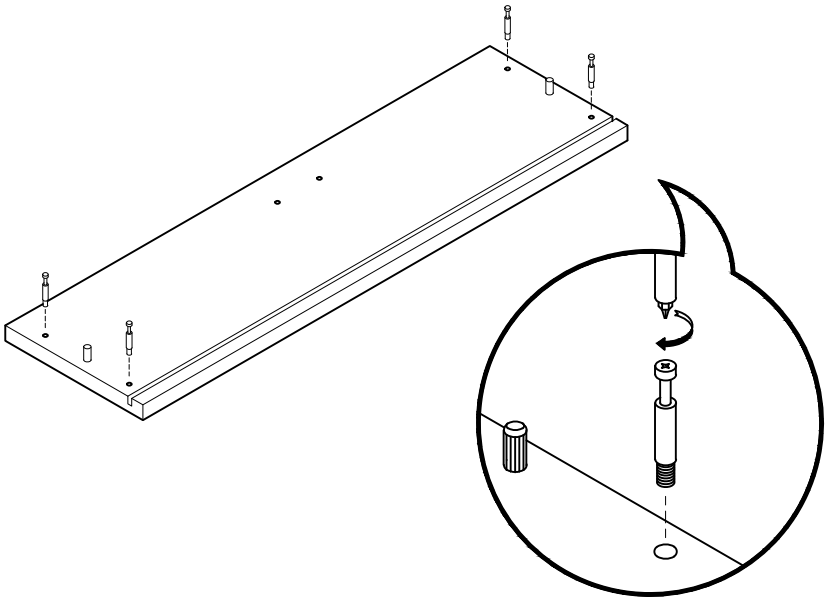

30

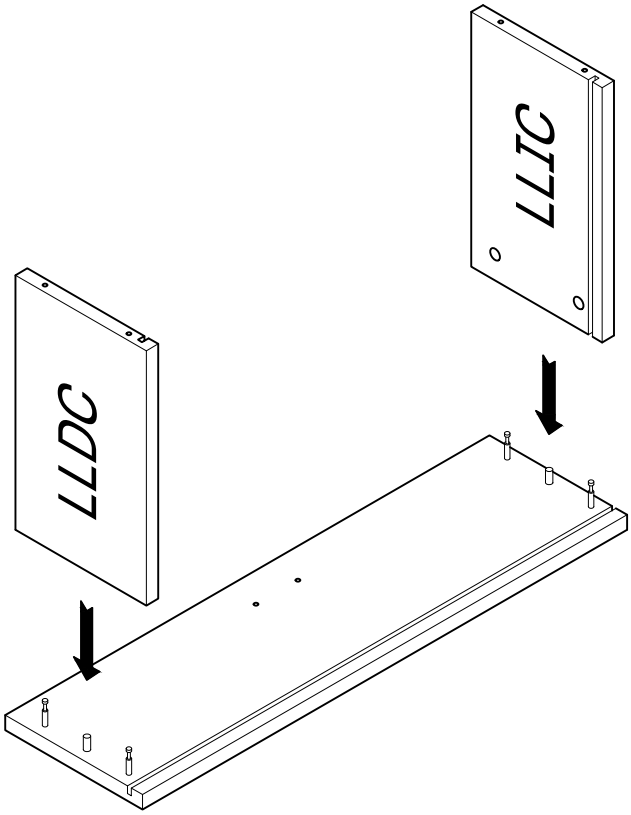

31 x 4

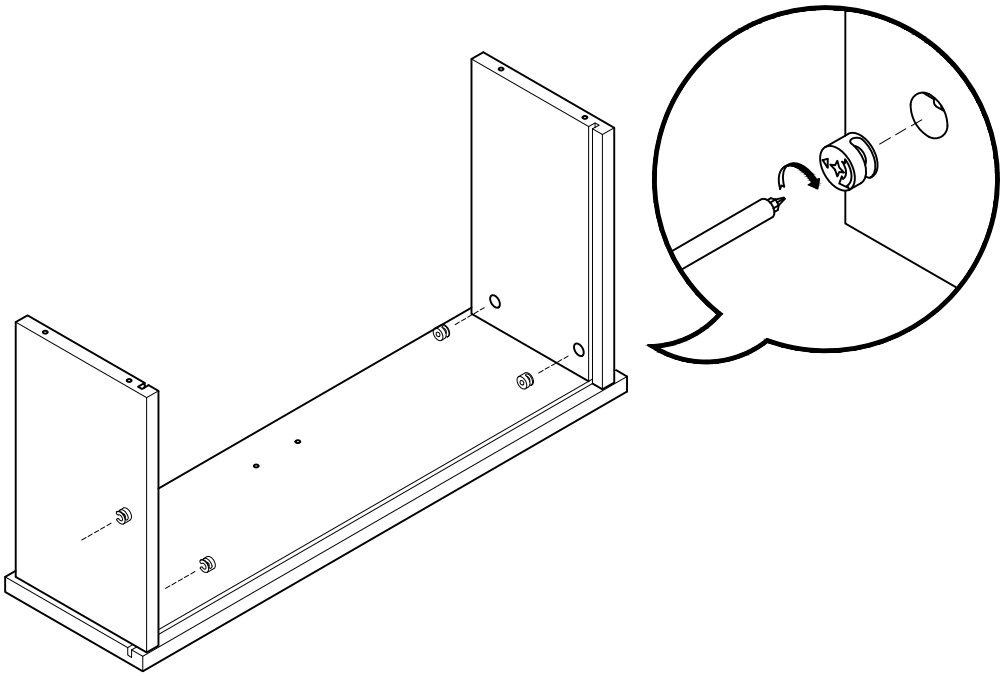

32

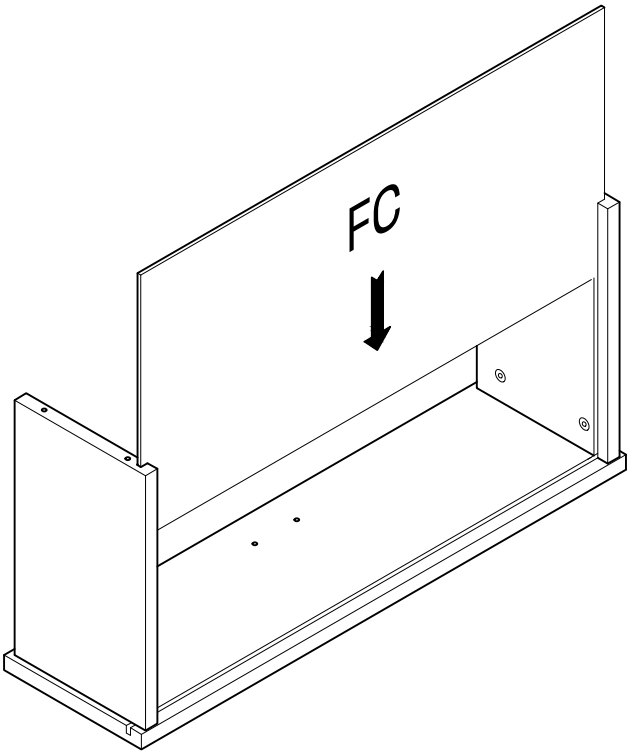

33 x 4

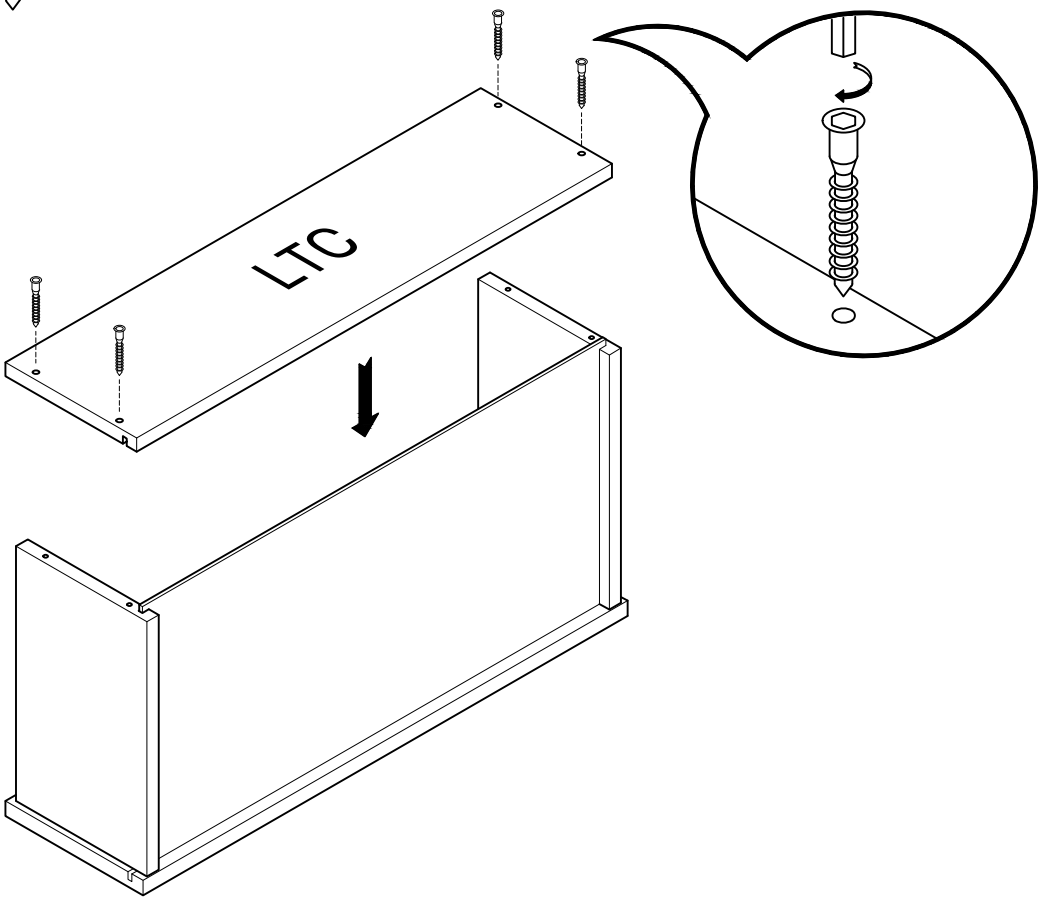

34 x 2

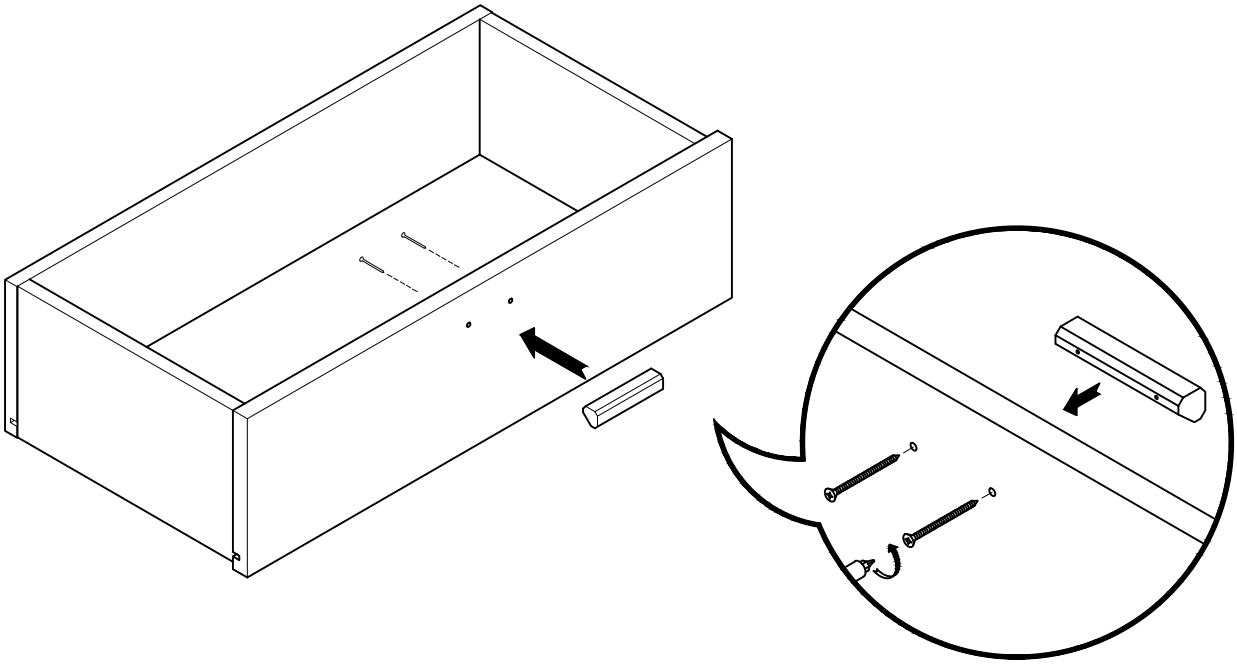

35 x 4 x 1+1

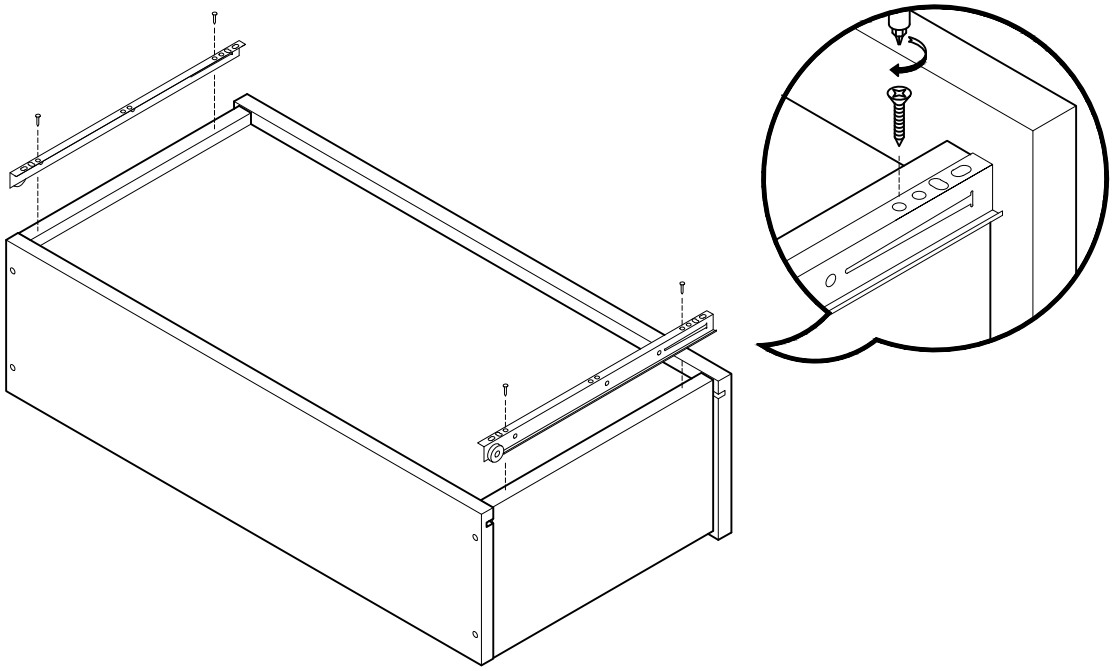

36 x 4 x 4

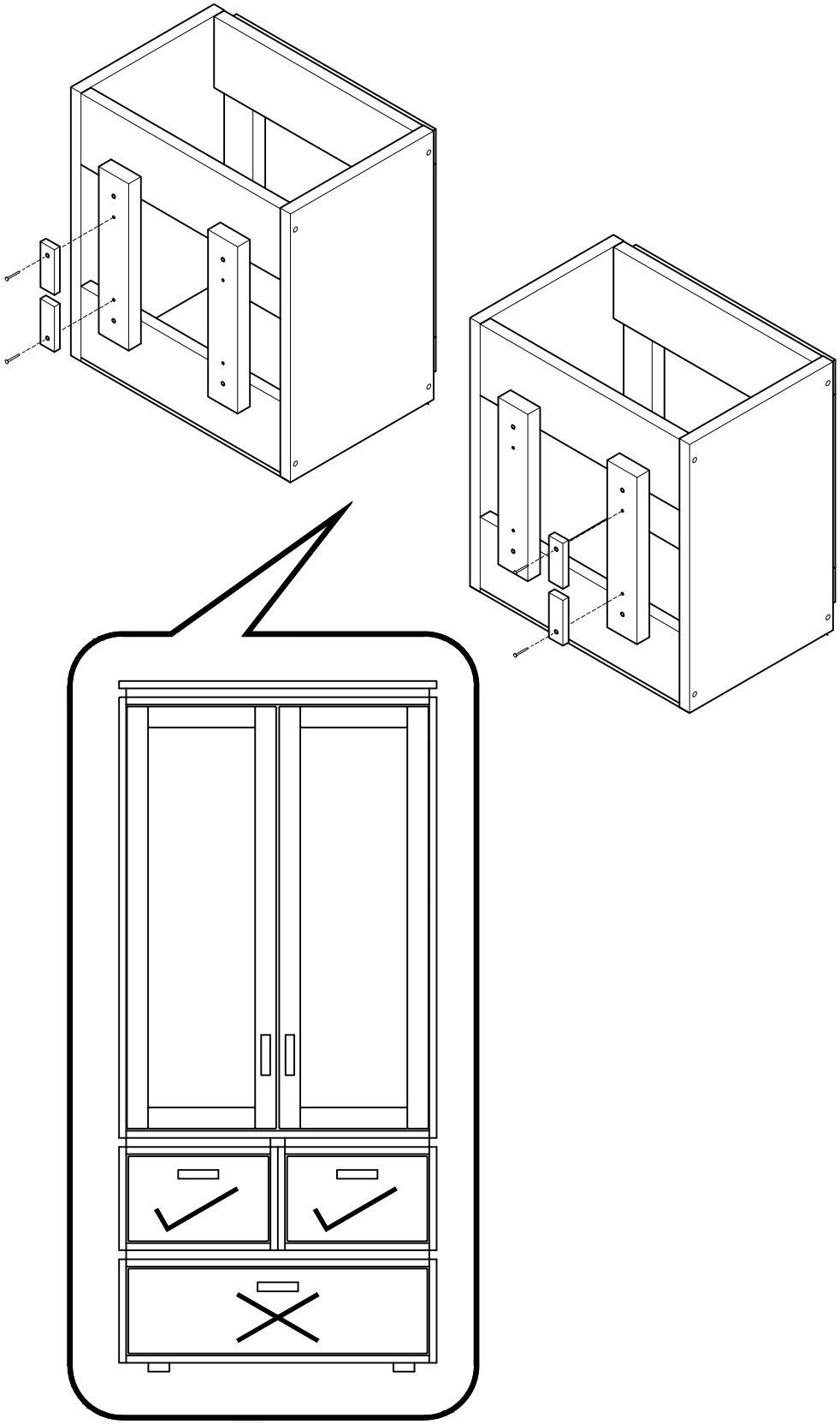

LUFE

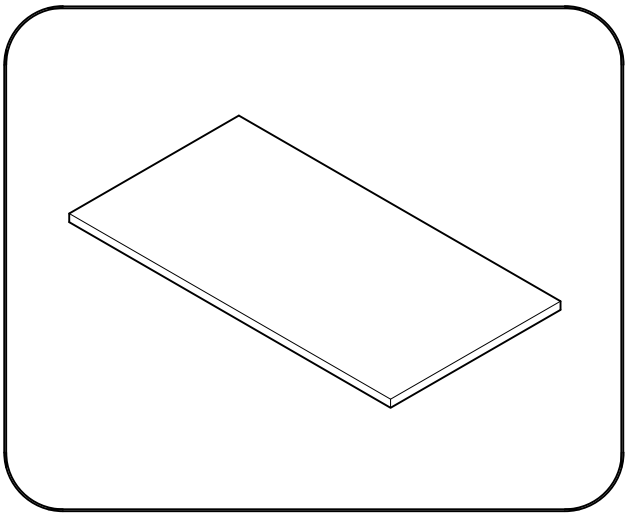

Libe encimera 78

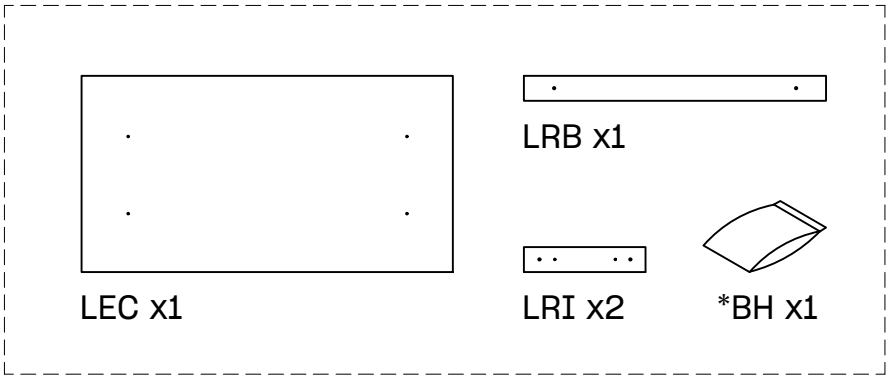

BH20-036

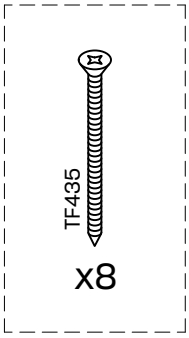

37 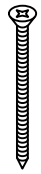 x 2

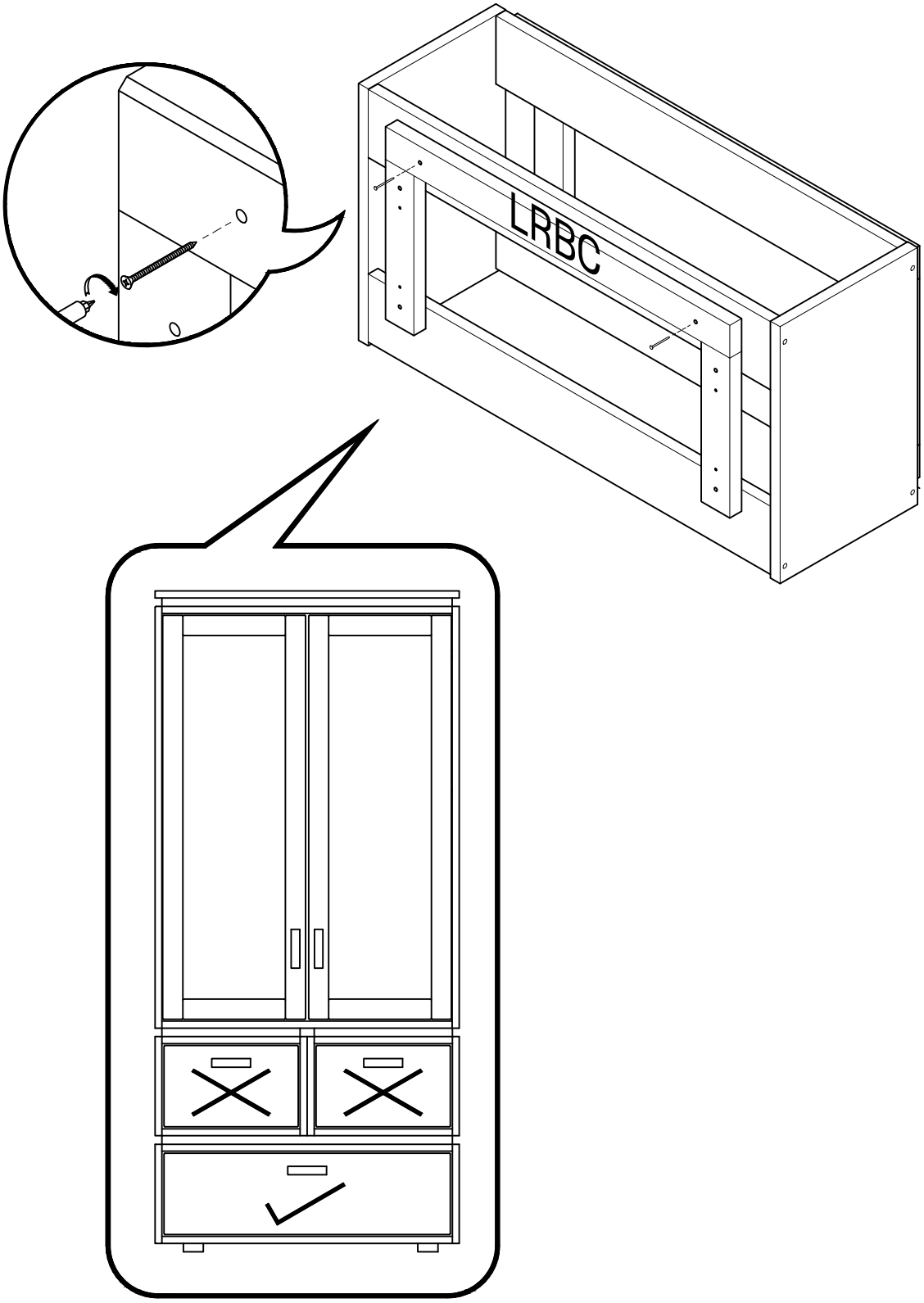

LUFE

38 x 4

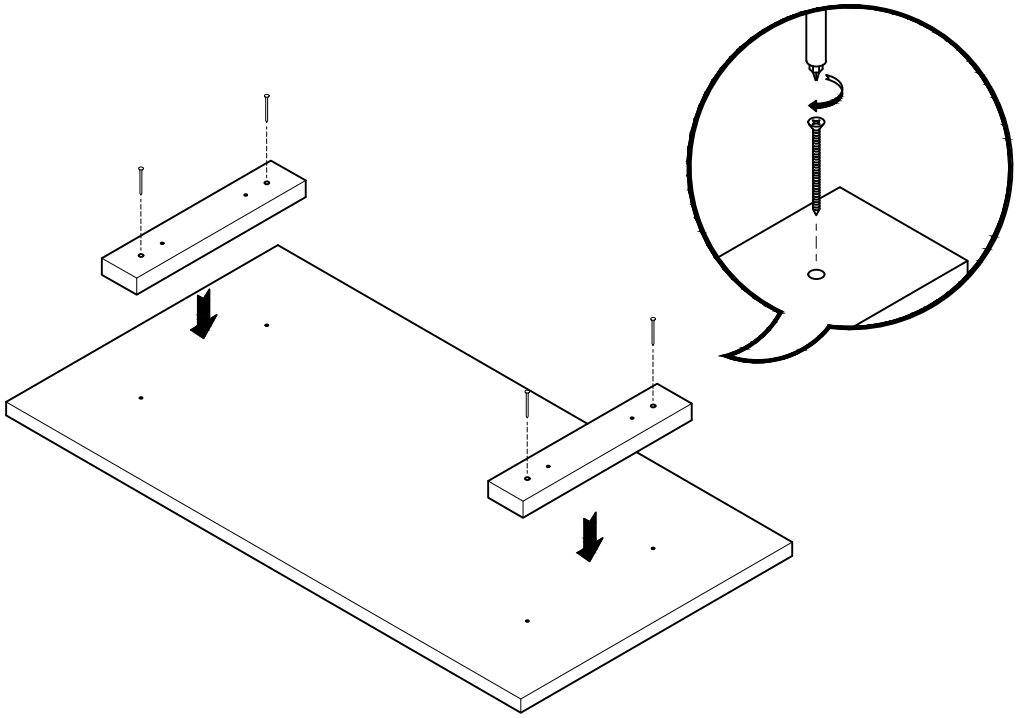

39 x 4 x 4

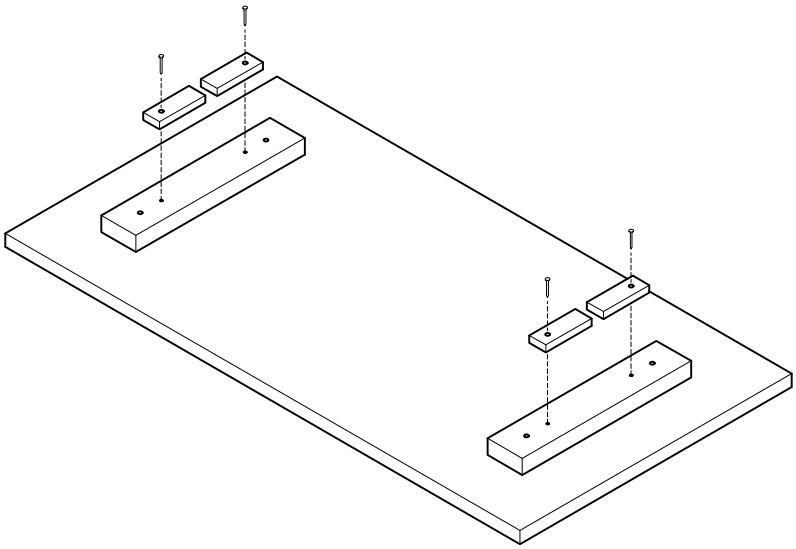

40

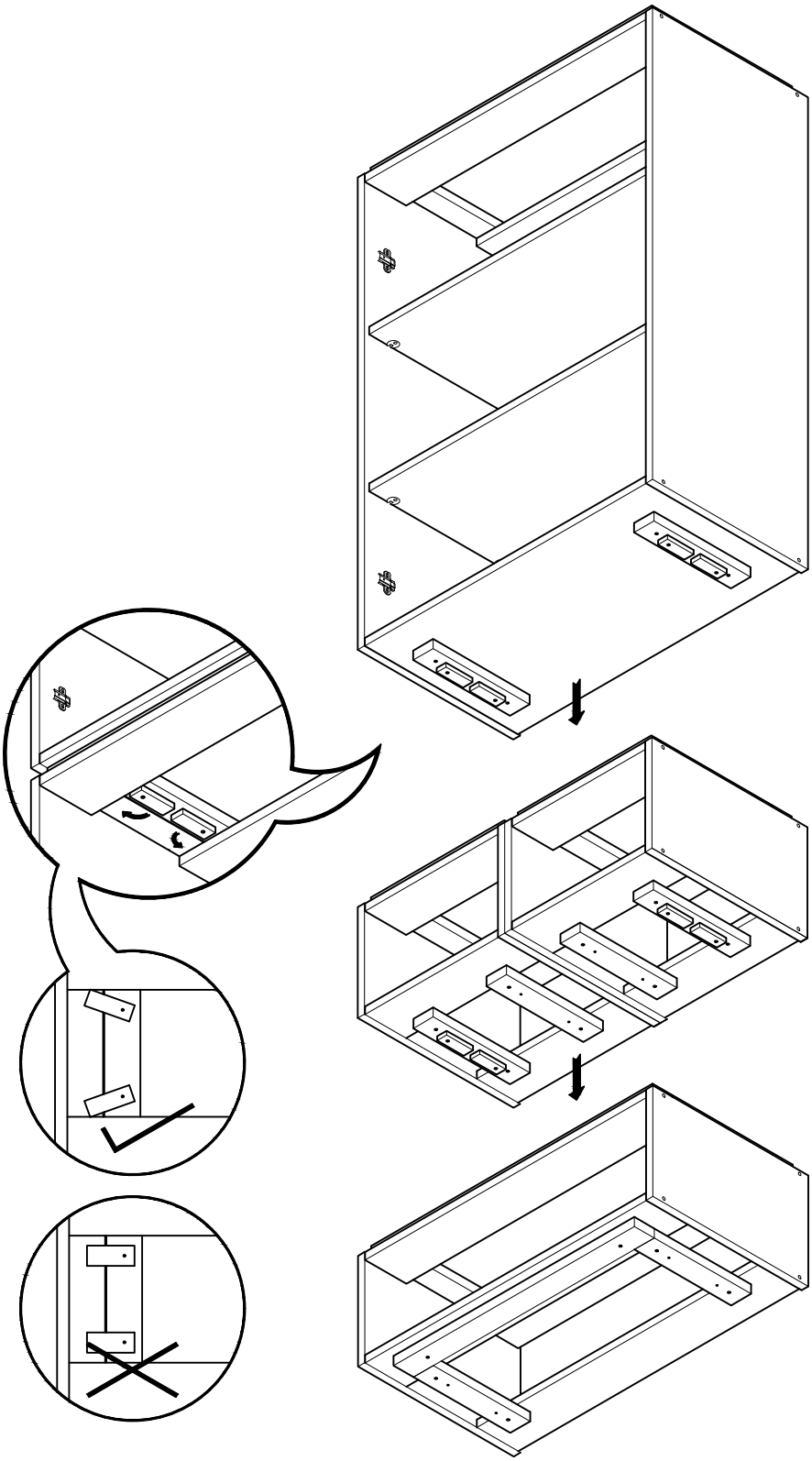

LUFE

41

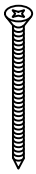 x 2 x 2

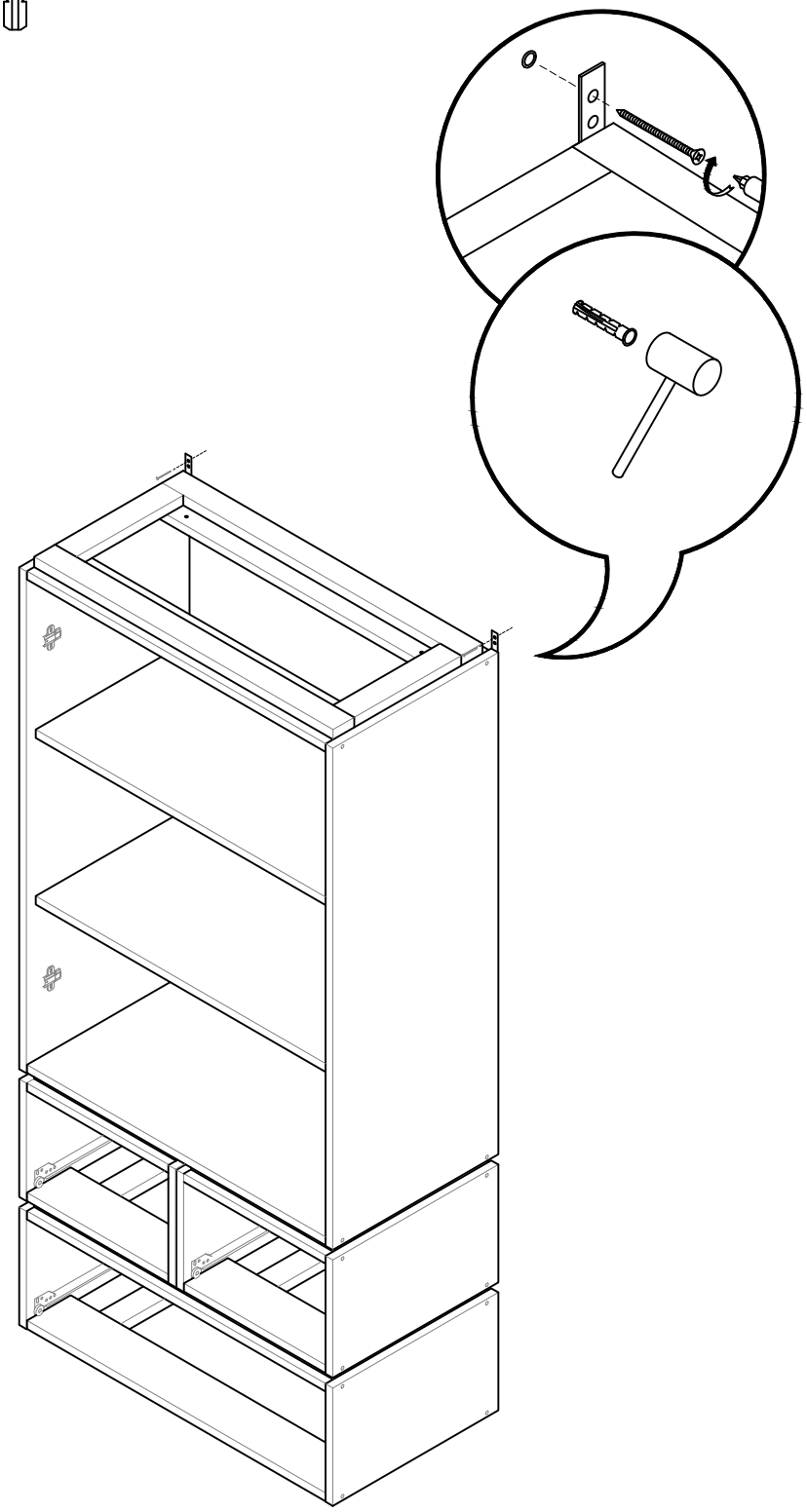

ES: Imprescindible anclar a la pared.
FR: Ancrage au mur nécessaire.
PT: A fixaçao à parede é essencial.
IT: Indispensabile ancorare al muro.

42

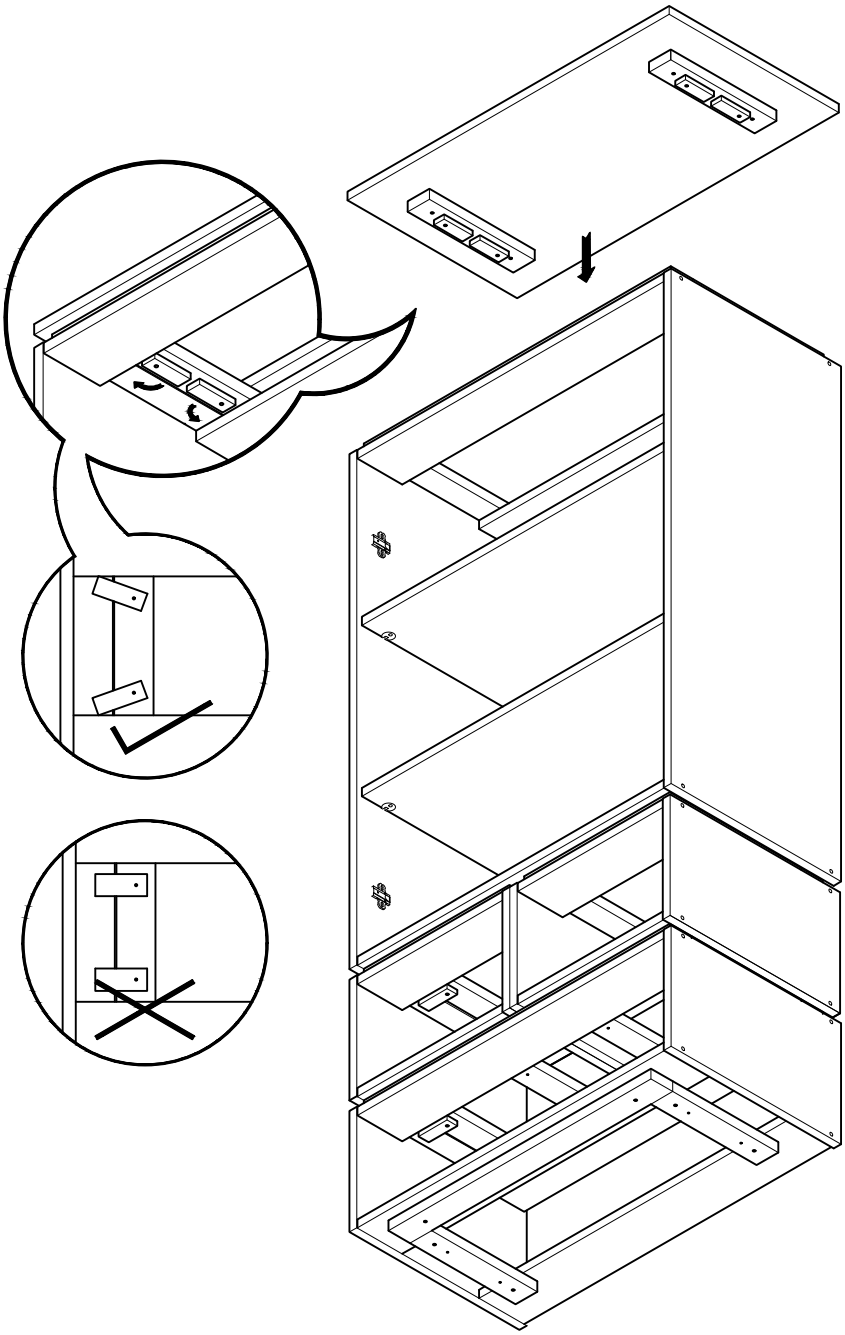

LUFE

43 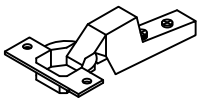 x 4 x 8

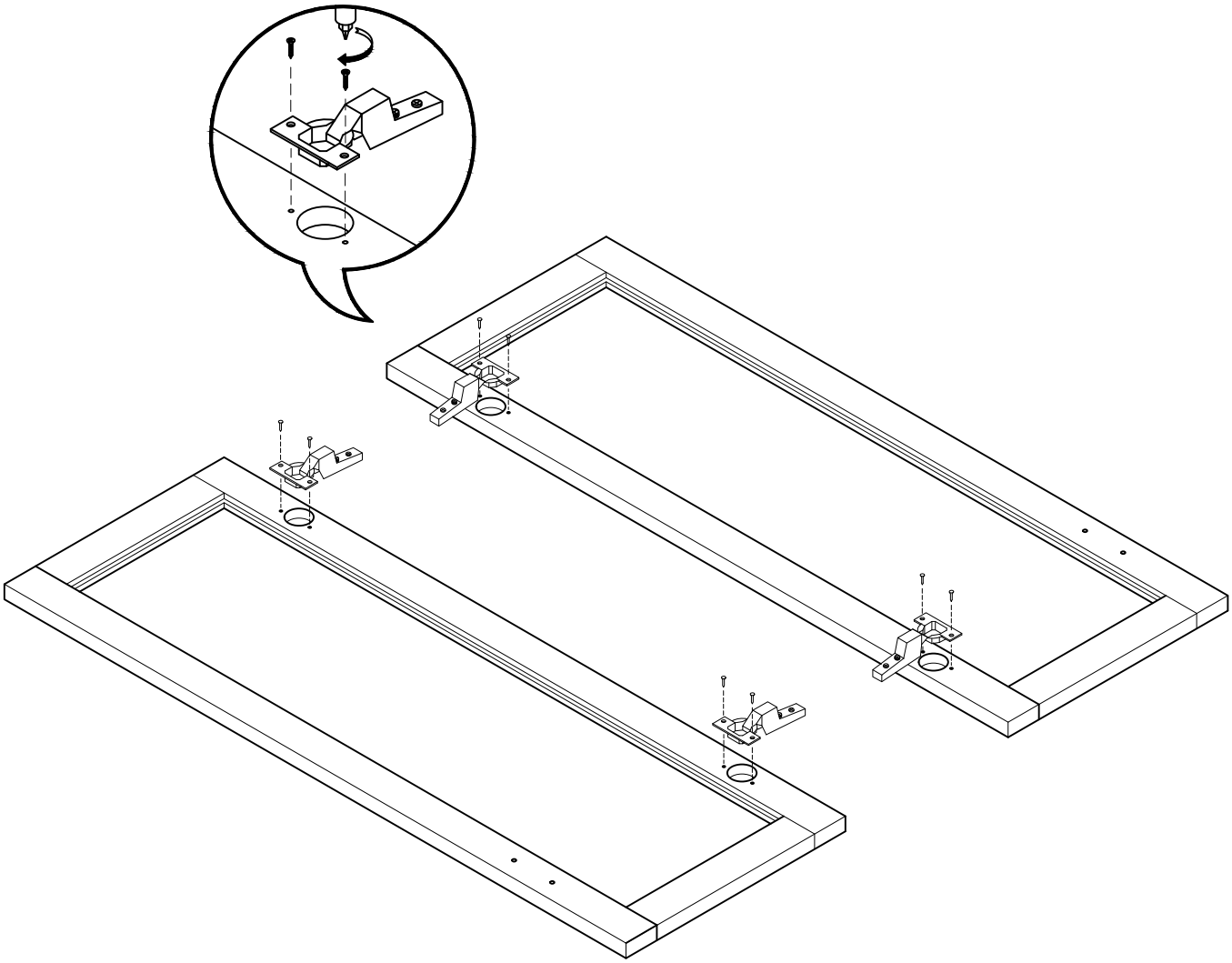

LUFE

44 x 4

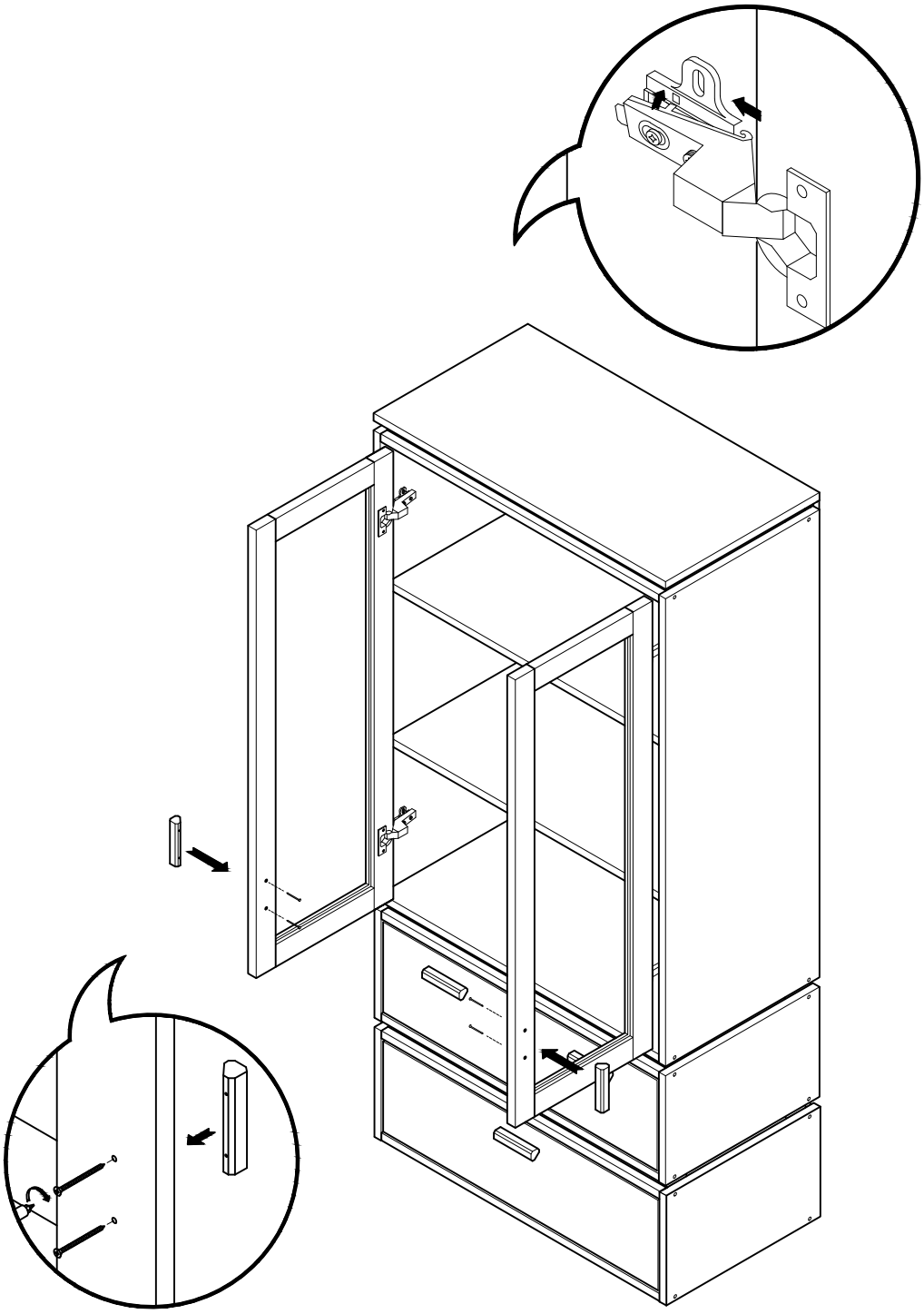

LUFE

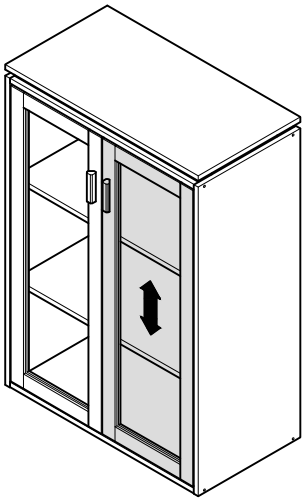

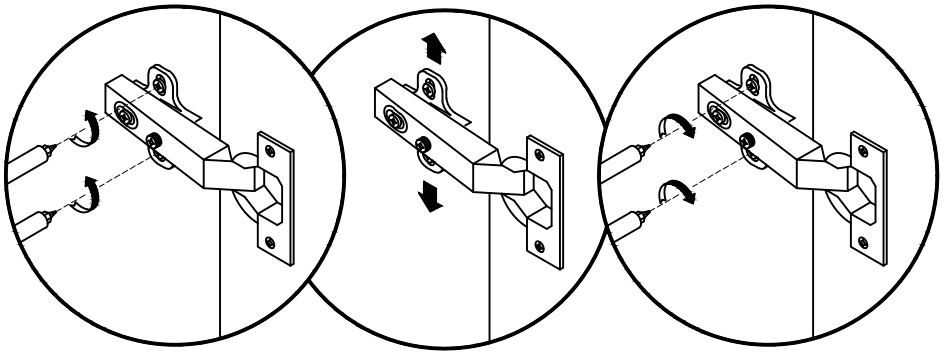

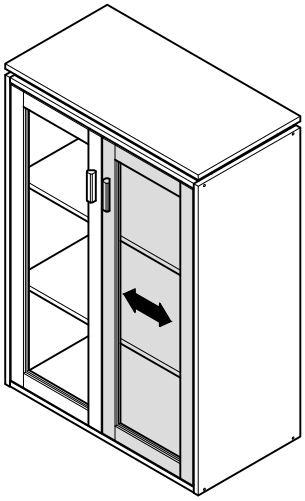

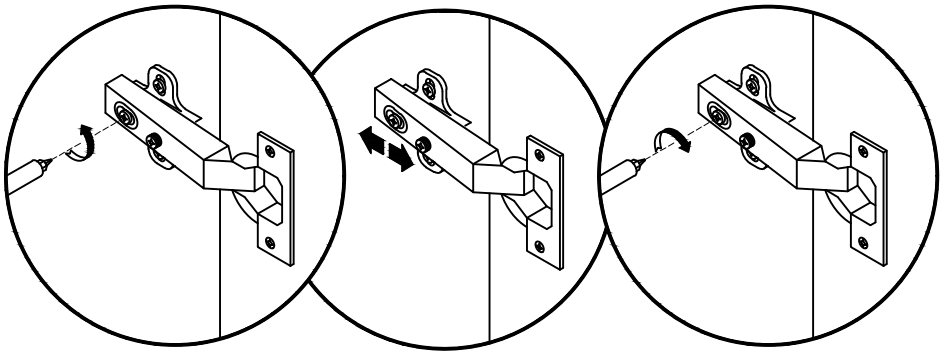

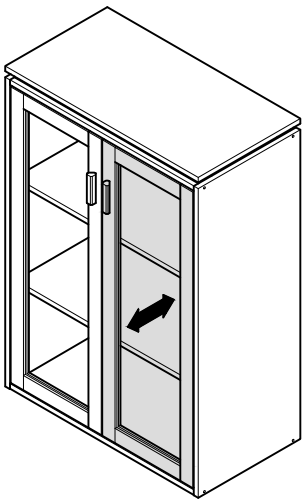

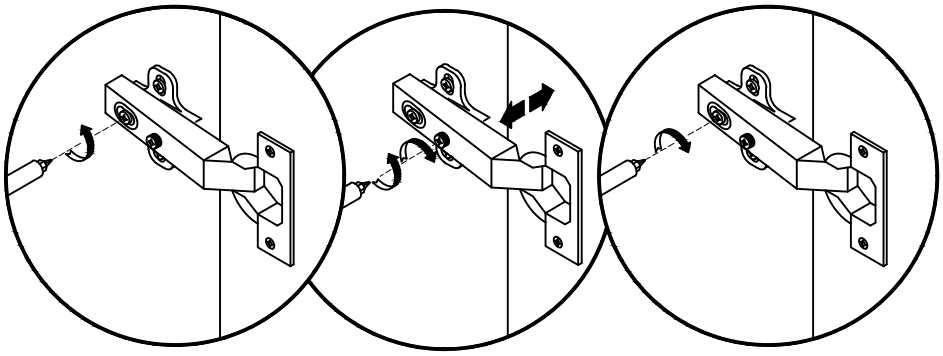

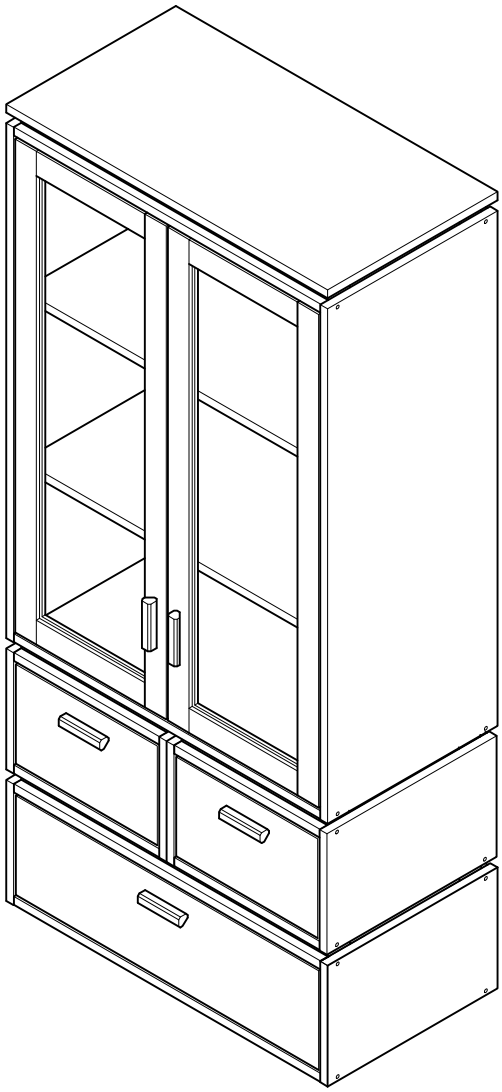

ESPAÑA
muebleslufe.com
@muebleslufe

FRANCE
meubleslufe.fr
@lufefrance

PORTUGAL
moveislufe.pt
@lufeportugal

ITALIA
mobililufe.it
@lufemobili

LUFE

TODOLUFE S.L.
Pol. Ind. Etxezarreta 9
20749 Aizarnazabal (Gipuzkoa)

(+34) 943 810 795
info@muebleslufe.com